DYNAMIC SLI

590122072K262

Hagyományos járművek Start-Stop technológia nélkül és alapvető energiaigényekkel.

Tapasztalja meg a nyugalmat a VARTA Dynamic SLI-vel, amely egy karbantartásmentes akkumulátor, és amit úgy terveztek, hogy hosszú ideig megbízható teljesítményt nyújtson. Kipróbált technológiával készült, hosszú élettartamot és kivételes minőséget kínál, így ideális választás a hagyományos járművek számára. A VARTA akkumulátorok megfelelnek az OE gyártók összes szabványának. A Németországban tervezett VARTA akkumulátorok precíz teljesítményt és tartós megbízhatóságot nyújtanak.

JÁRMŰ KEY BENEFITS

Megbízható energiaellátás	Megbízható teljesítmény az alapfelszereltségű, Start-Stop rendszer nélküli járművek számára.
Eredeti alkatrész	Gyárival egyenértékű alkatrész
Németországban tervezve	Nagyfokú precizitással és szakértelemmel tervezve Németországban.
Karbantartásmentes	Karbantartást nem igénylő akkumulátor, amely megbízható teljesítményt nyújt járműve számára.

DYNAMIC SLI

590122072K262

MŰSZAKI INFORMÁCIÓK

Akkumulátor kapacitás:	**90 Ah**	Hidegindító áram EN szerint:	**720 A**
Feszültség:	**12 V**	Méretek (H/Sz/Ma):	**353/175/190**
Házméret:	**H8/L5**	Short Code:	**F6**
UK-Code:	**017**	ETN:	**590122072**
Tömeg (üresen):	**20,78 kg**	Alap letartása:	**B13**
Elrendezés:	**0**	Terminál típusok:	**1**

RAJZOK

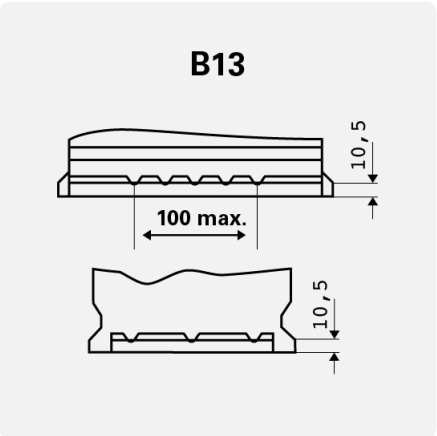

Alap letartása

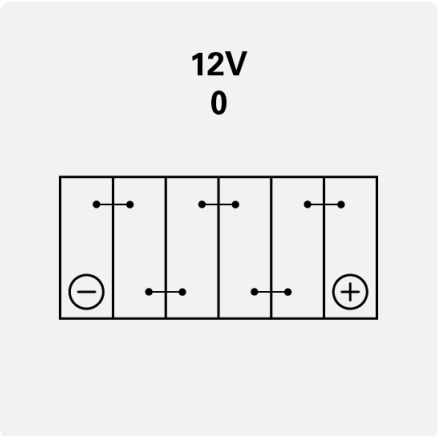

Elrendezés

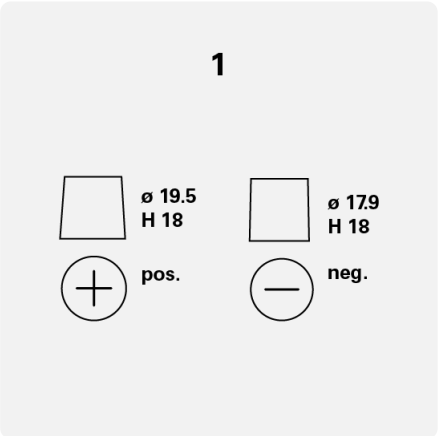

Terminál típusok