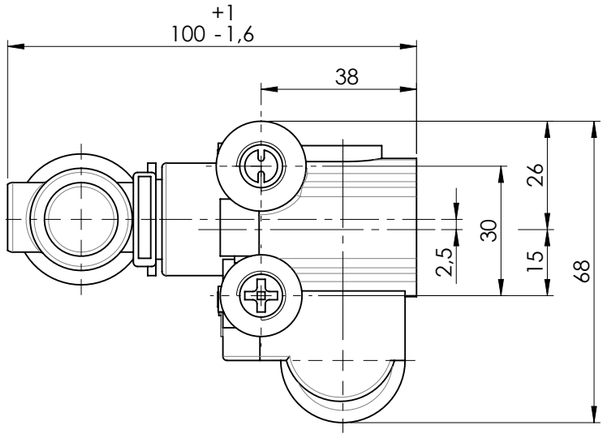

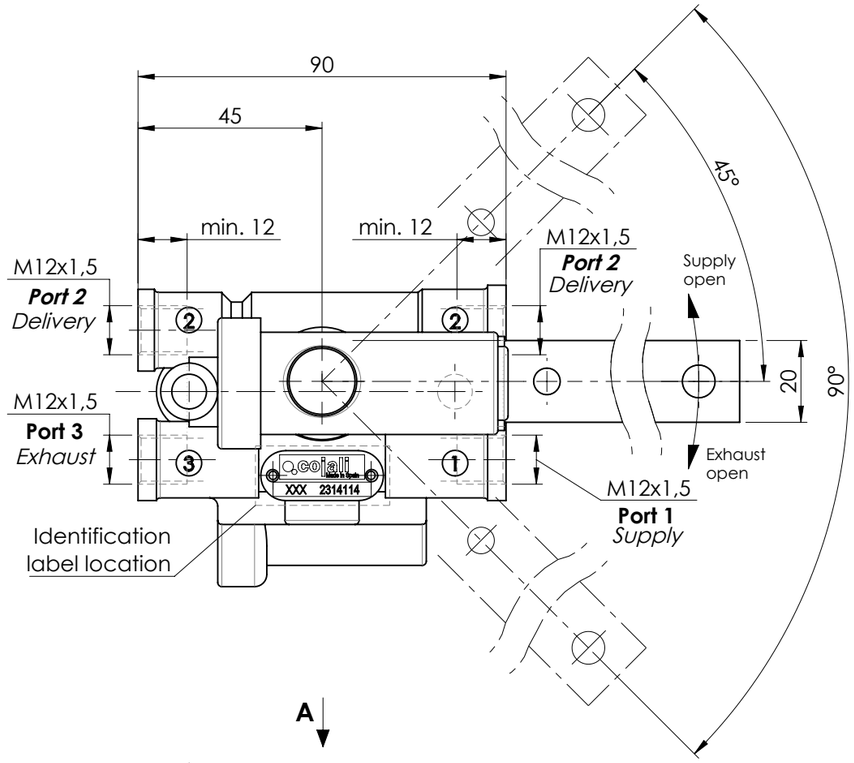

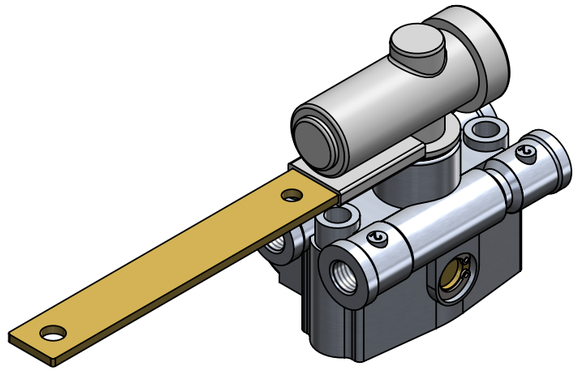

Pneumatic scheme /
Esquema neumático:

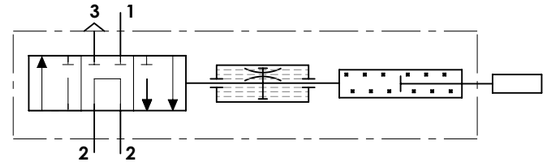

Identification label /
Etiqueta de identificación:



Scale 3 : 2

'A'

A

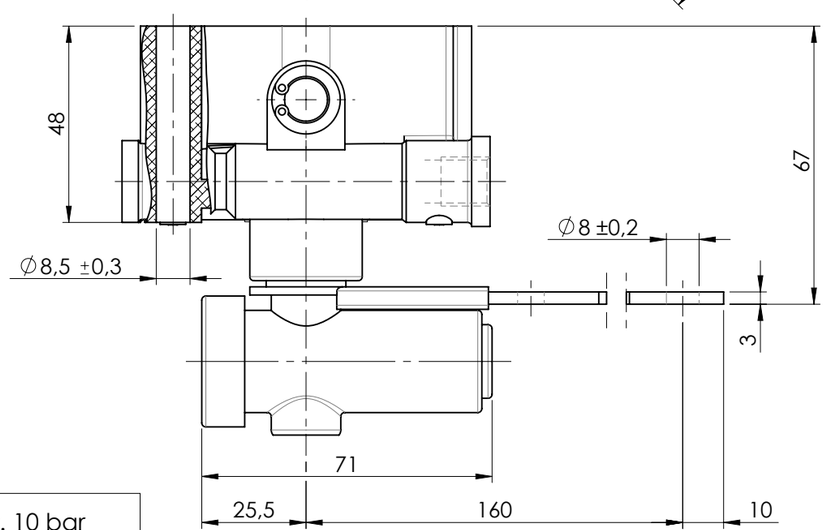

Technical data / Datos Técnicos:

Operating pressure / Presión de trabajo	max. 10 bar
Permissible medium / Medio de funcionamiento	Air / Aire
Weight / Peso	505 g

Torque for ports /
Par de apriete en conexiones: 22 ± 3 Nm

Modification							
	4				Drawn	cojali	
	3				20/05/24 A.M.		
	2				Checked		
	1				20/05/24 O.V.		
	nº	Modified	Date	Reason	General Tolerance	Assembly	-
Comments					ISO 2768 c-K	Part name	Levelling valve
					Material	ID. Reference	2314114
					-	Scale: 2/3	Sheet 1/1
						Review: 0	