Technical sheet / Datos técnicos:

Part number adaptable to / Referencia adaptable a	9730110500
Operating pressure / Presión de trabajo	max. 10 bar
Supply pressure / Presión de alimentación	max. 13 bar
Predominance / Predominancia	max. 0.2 bar
Permissible medium / Medio de funcionamiento	Air / Aire
Operating temperature range / Rango de temperatura	-40˚C to / a +80˚C
Weight / Peso	800 gr

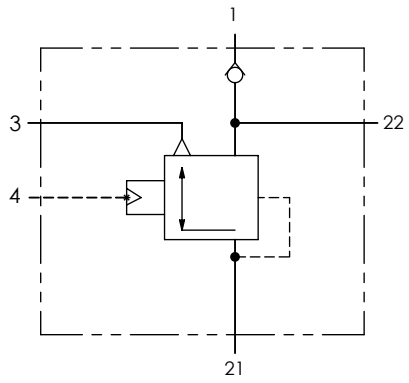

Port / Conexión	Function / Función	Thread / Rosca
1	Supply / Alimentación	M22x1.5
21	Delivery / Salida	2x M16x1.5
22	Output supply / Salida alimentación	M16x1.5
3	Exhaust / Escape	M22x1.5
4	Control / Pilotaje	M16x1.5

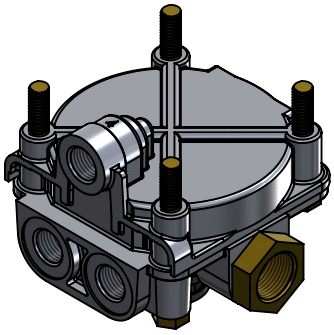

Purpose / Propósito: To rapidly supply and evacuate compressed air from pneumatic equipment and reduce response time of pneumatic braking systems. / Suministrar y evacuar rápidamente aire comprimido de equipos neumáticos y reducir el tiempo de respuesta de estos equipos.

Installation requirements / Requisitos para la instalación: Mounting is accomplished using two of four M8 mounting bolts. The valve must be installed with exhaust pointing downwards. / El montaje se realiza mediante dos de los cuatro pernos de montaje M8. La válvula debe montarse con el escape apuntando hacia abajo.

Modification							
4					Drawn	cojali	
3					09/10/15 A.U.		
2					Checked		
1					09/10/15 A.L.		
nº	Modified	Date	Reason	General Tolerance	Assembly	-	
Comments				-	Part name	Relay valve	
				Material	ID. Reference	2226609	
				-	Scale: -		Sheet 1/2
					Review: 0		

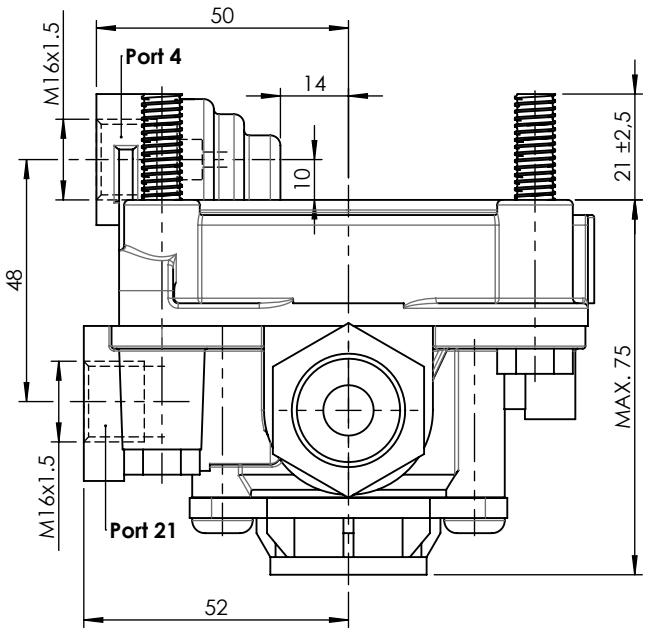

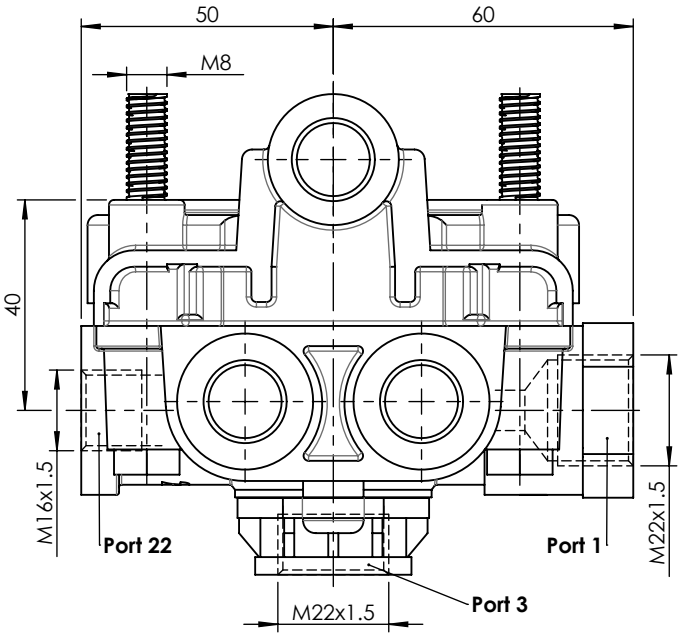

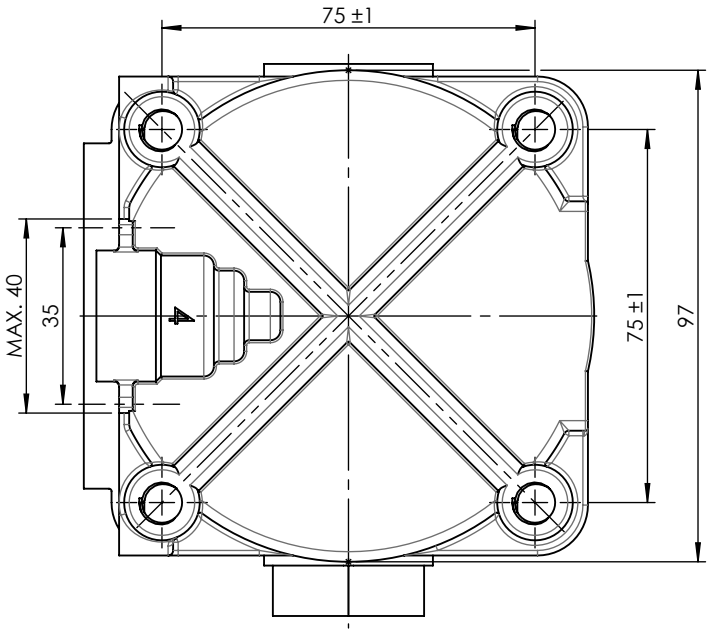

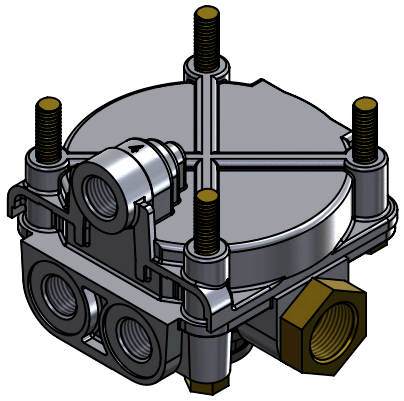

Modification							
	4					Drawn	cojali
	3					09/10/15 A.U.	
	2					Checked	
	1					09/10/15 A.L.	
	nº	Modified	Date	Reason	General Tolerance	Assembly	-
Comments					ISO 2768 c-K	Part name	Relay valve
					Material	ID. Reference	2226609
					-	Scale: 2/3	Sheet 2/2
						Review: 0	