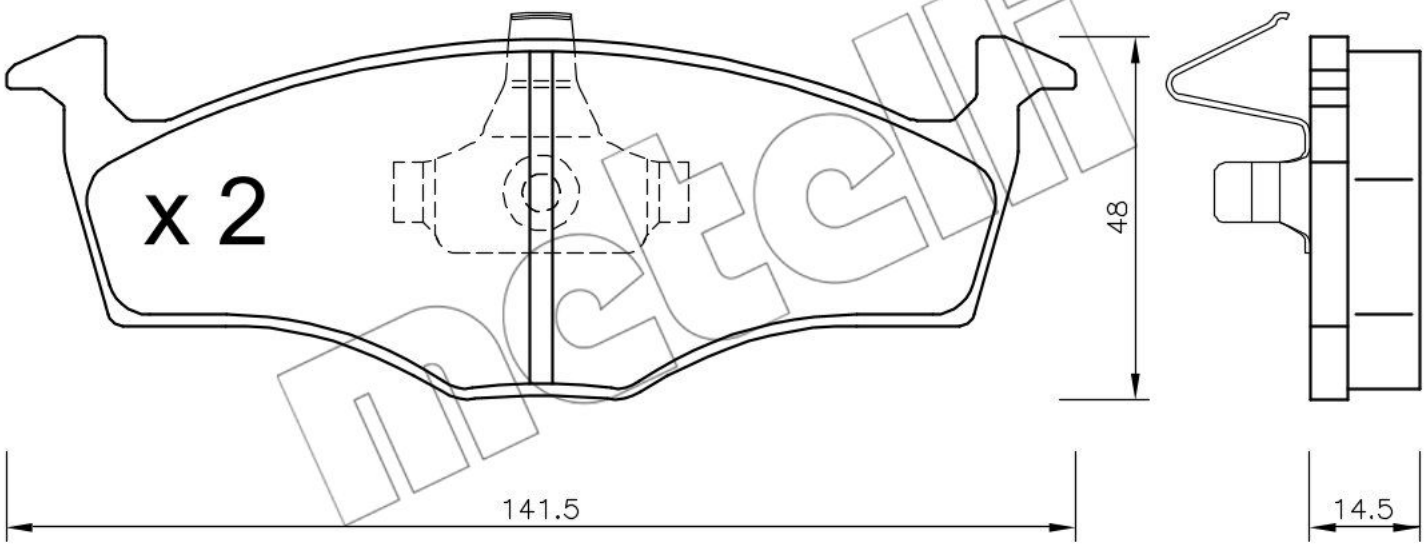

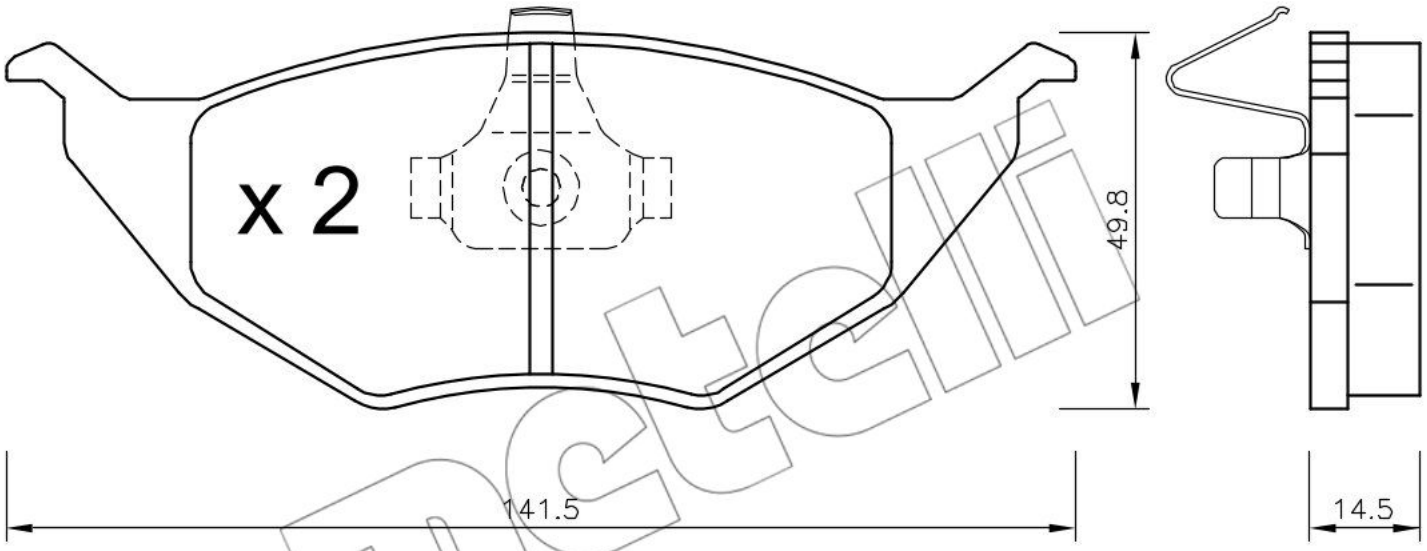

metelli