Wiringkit

- D **Einbauanleitung**
- GB **Installation instructions**
- F **Consignes de montage**
- NL **Montagehandleiding**
- DK **Montagevejledning**
- N **Monteringsinstruksjon**
- S **Installationsanvisning**
- FIN **Asennusohje**
- I **Istruzioni per il montaggio**
- E **Instrucciones de montaje**
- P **Instruções de montagem**
- GR **Οδηγίες εγκατάστασης**
- CZ **Návod k montáži**
- SLO **Navodilo za vgradnjo**
- SK **Montážny návod**
- PL **Instrukcja montażu**
- TR **Montaj talimatı**
- H **Beépítési útmutató**
- HR **Upute o ugradnji**
- BUL **Инструкция за монтаж**
- RO **Instrucţiuni de montaj**
- RU **Инструкция по монтажу и установке**
- LT **Montavimo informacija**
- LV **Iemontēšanas pamācība**
- EST **Paigaldusjuhend**

720793

KIA

- **Ceed** 01/21 >>

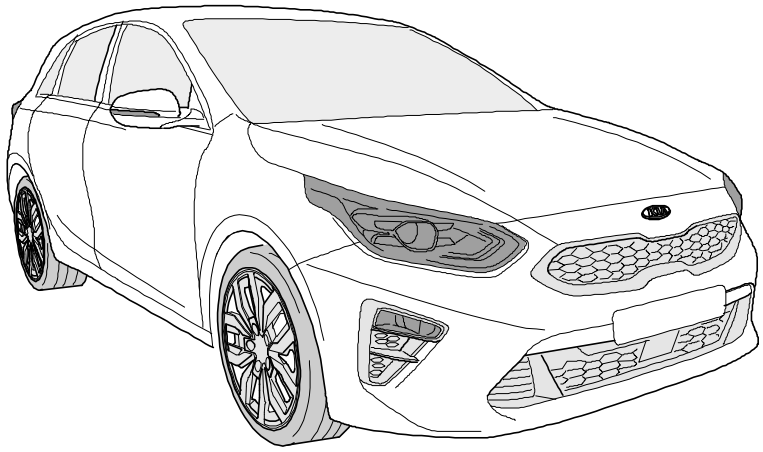

BRINK

Your perfect fit
brink.eu

OVERVIEW

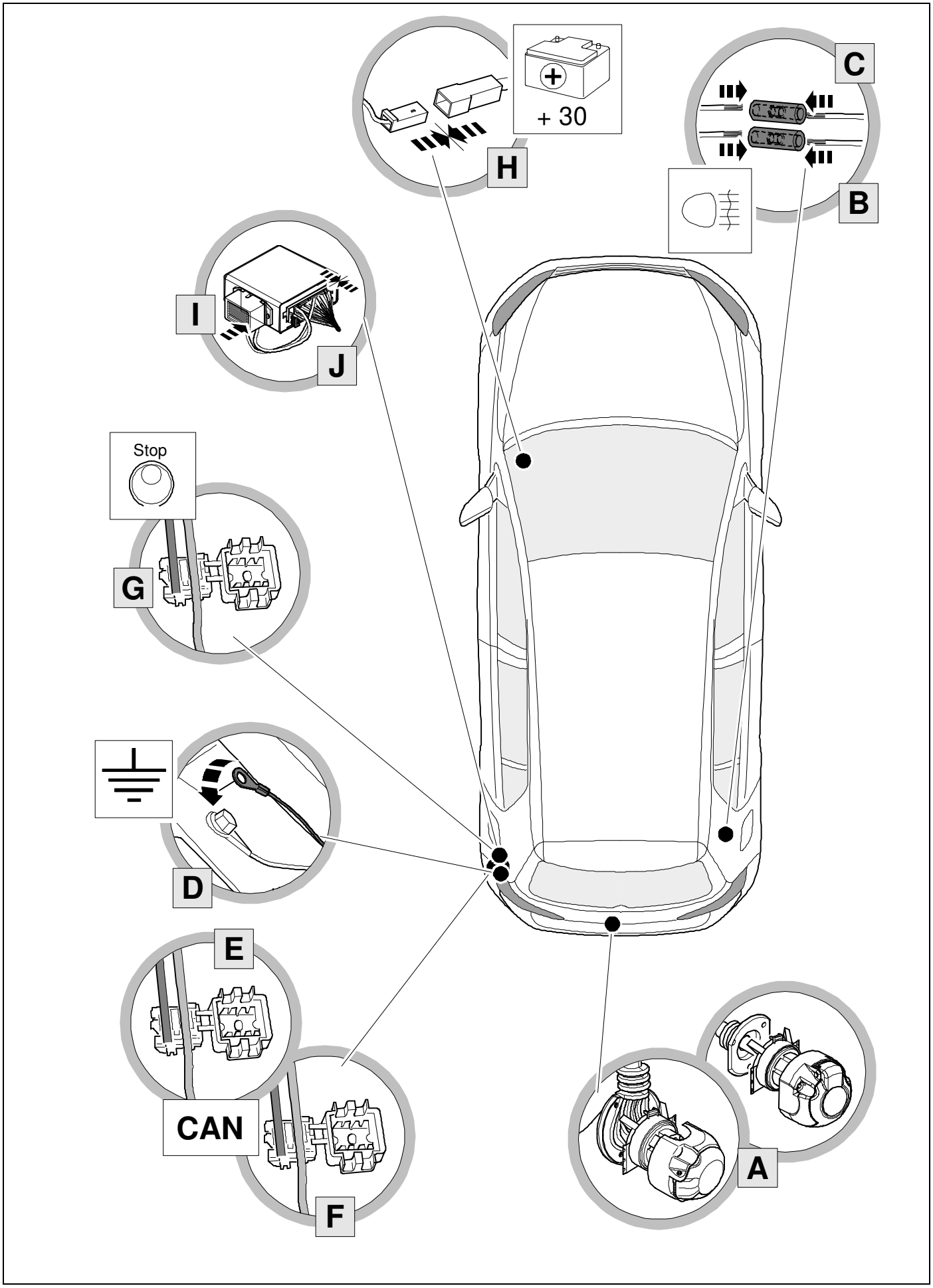

KIT

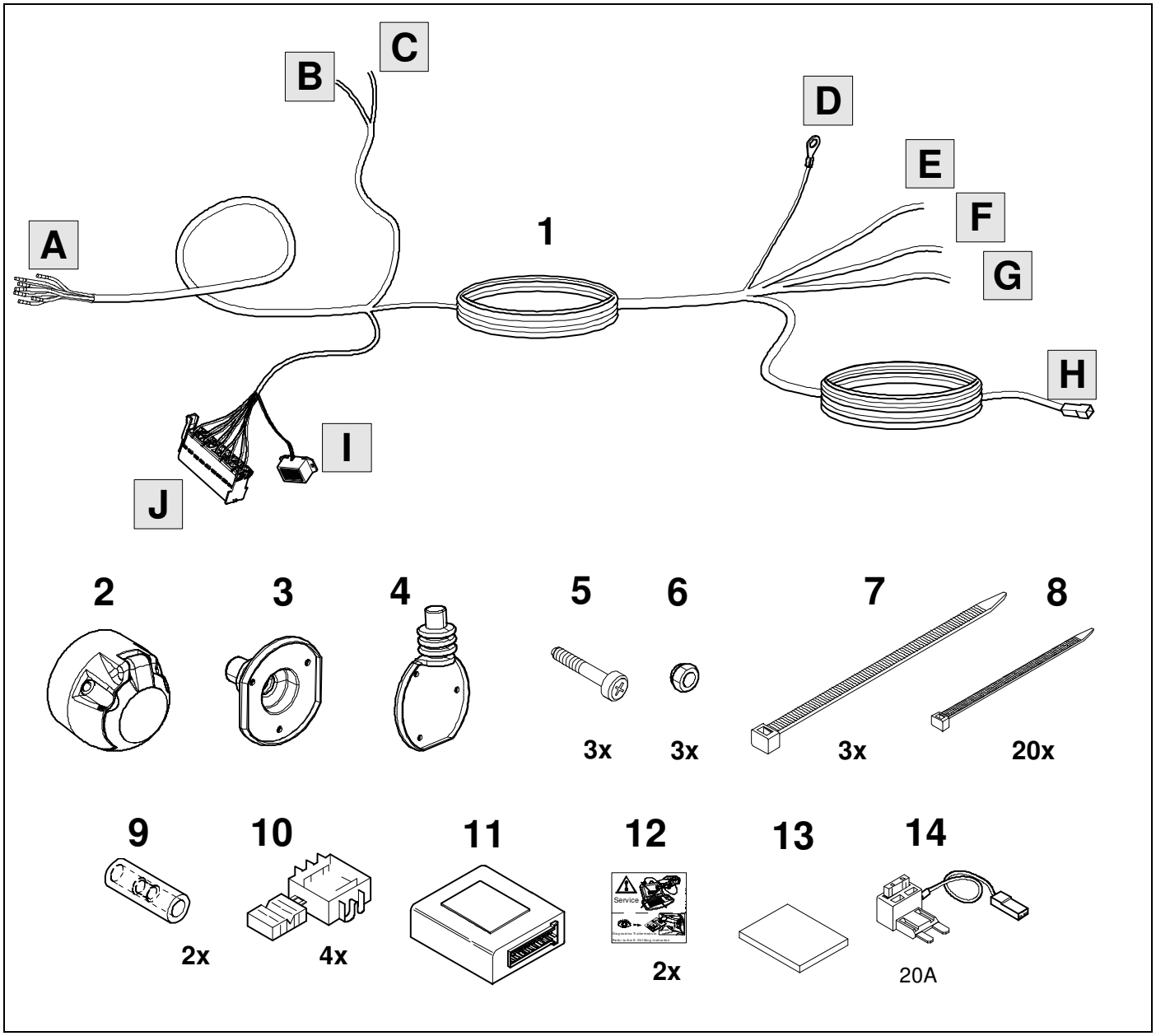
A
B
C
D
E
F
G
H
I
J
1
2
3
4
5
6
7
8
3x
3x
3x
20x
9
10
11
12
13
14
2x
4x
Service
2x
20A

TOOLS

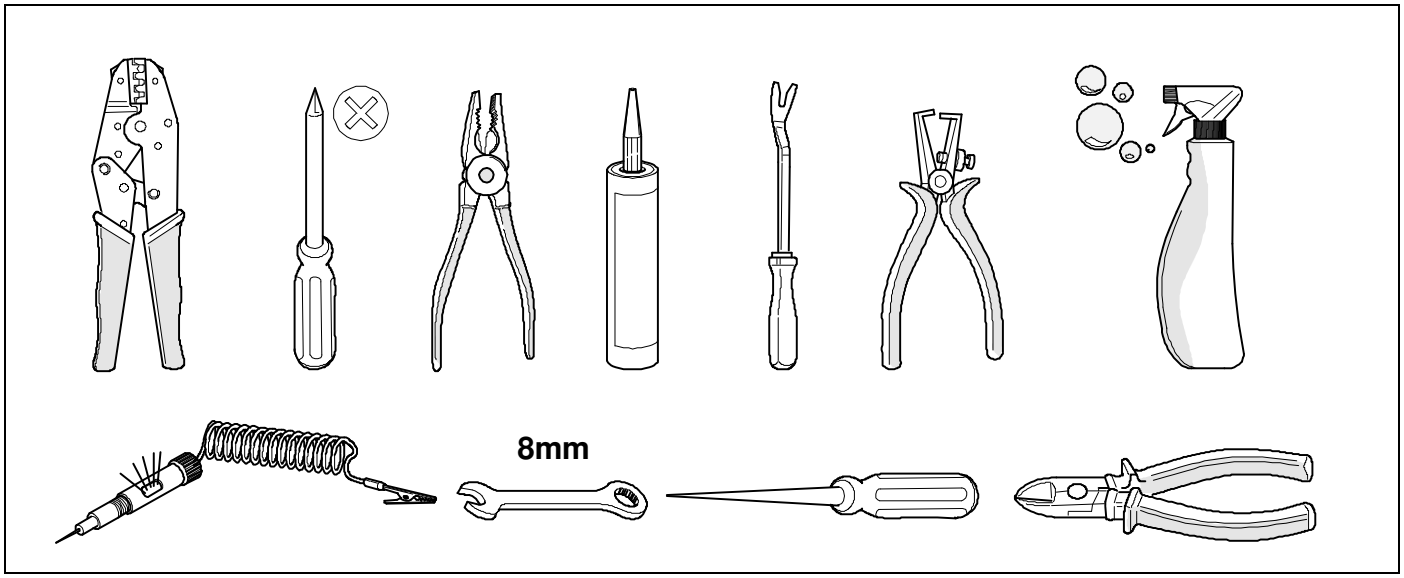
8mm

1

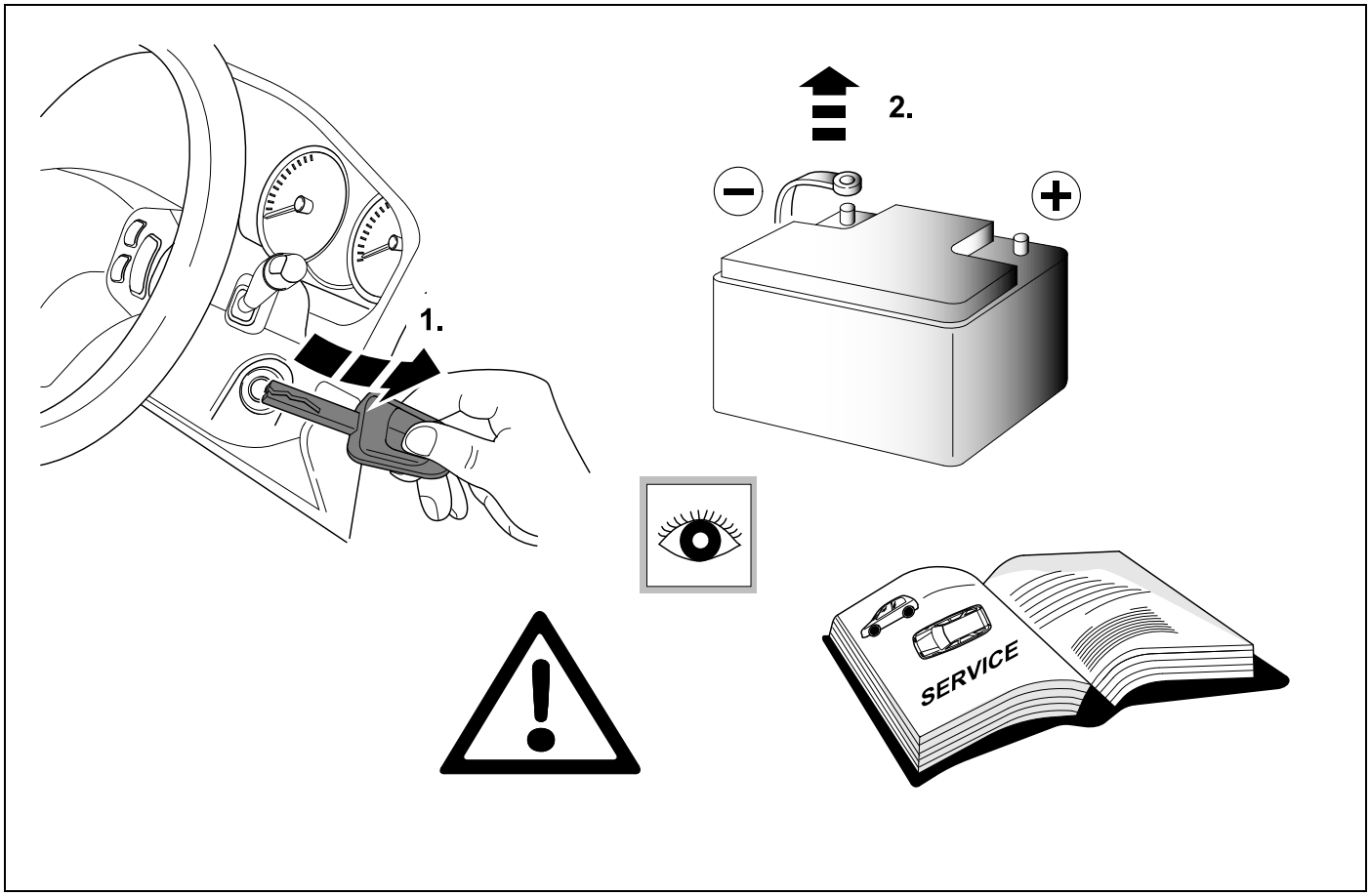

2 REMOVE

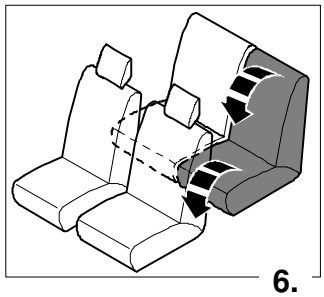

6.

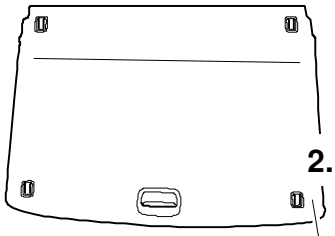

2.

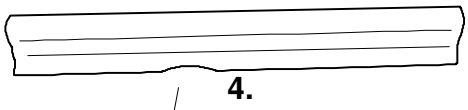

4.

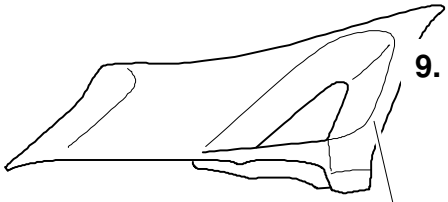

9.

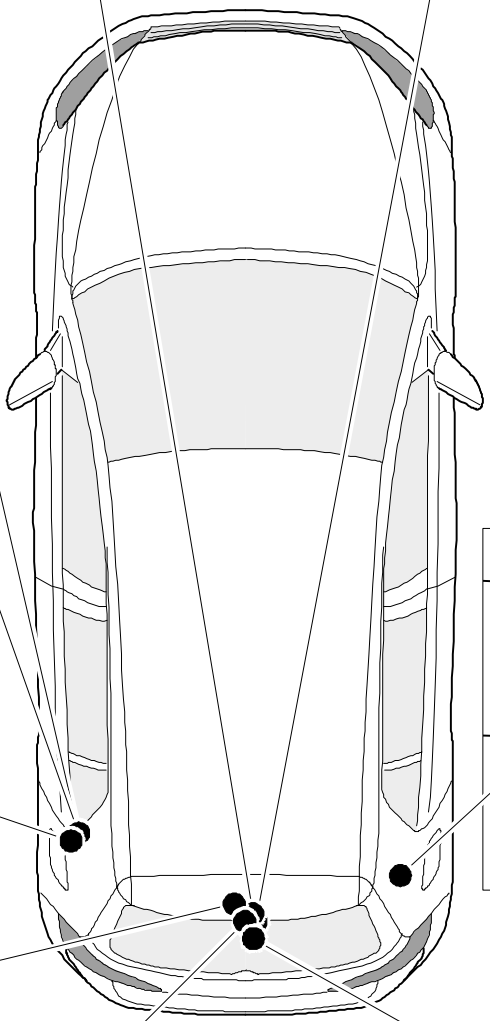

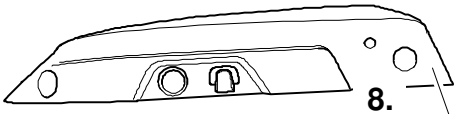

8.

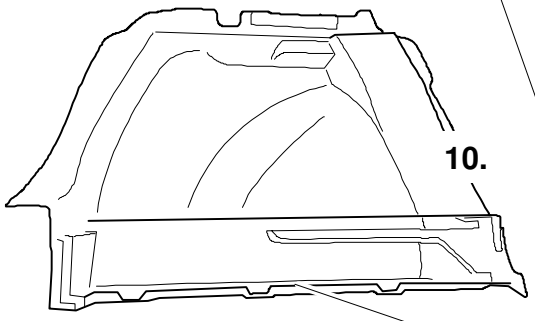

10.

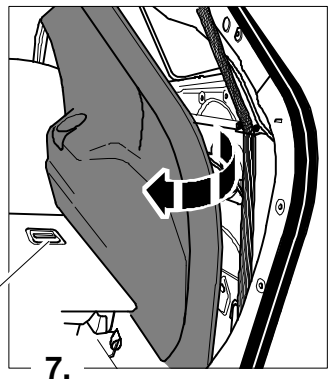

7.

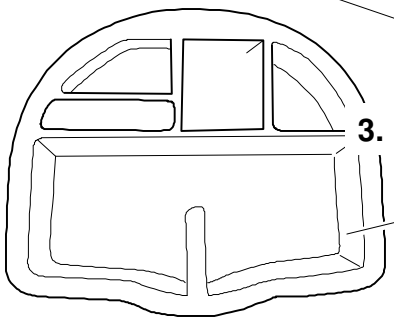

3.

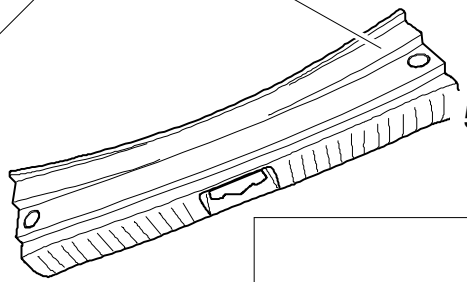

5.

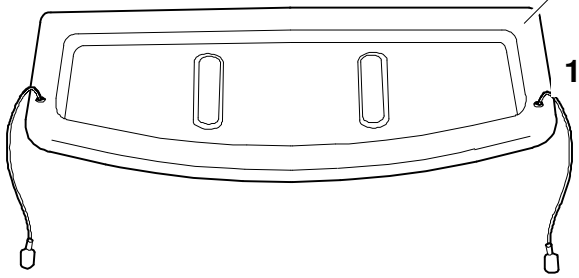

1.

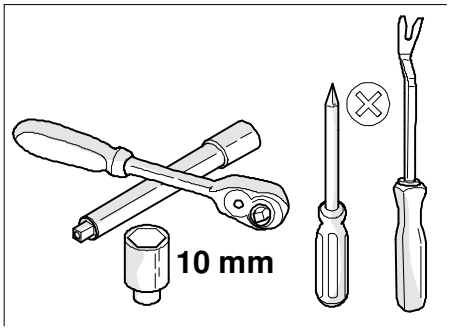

3

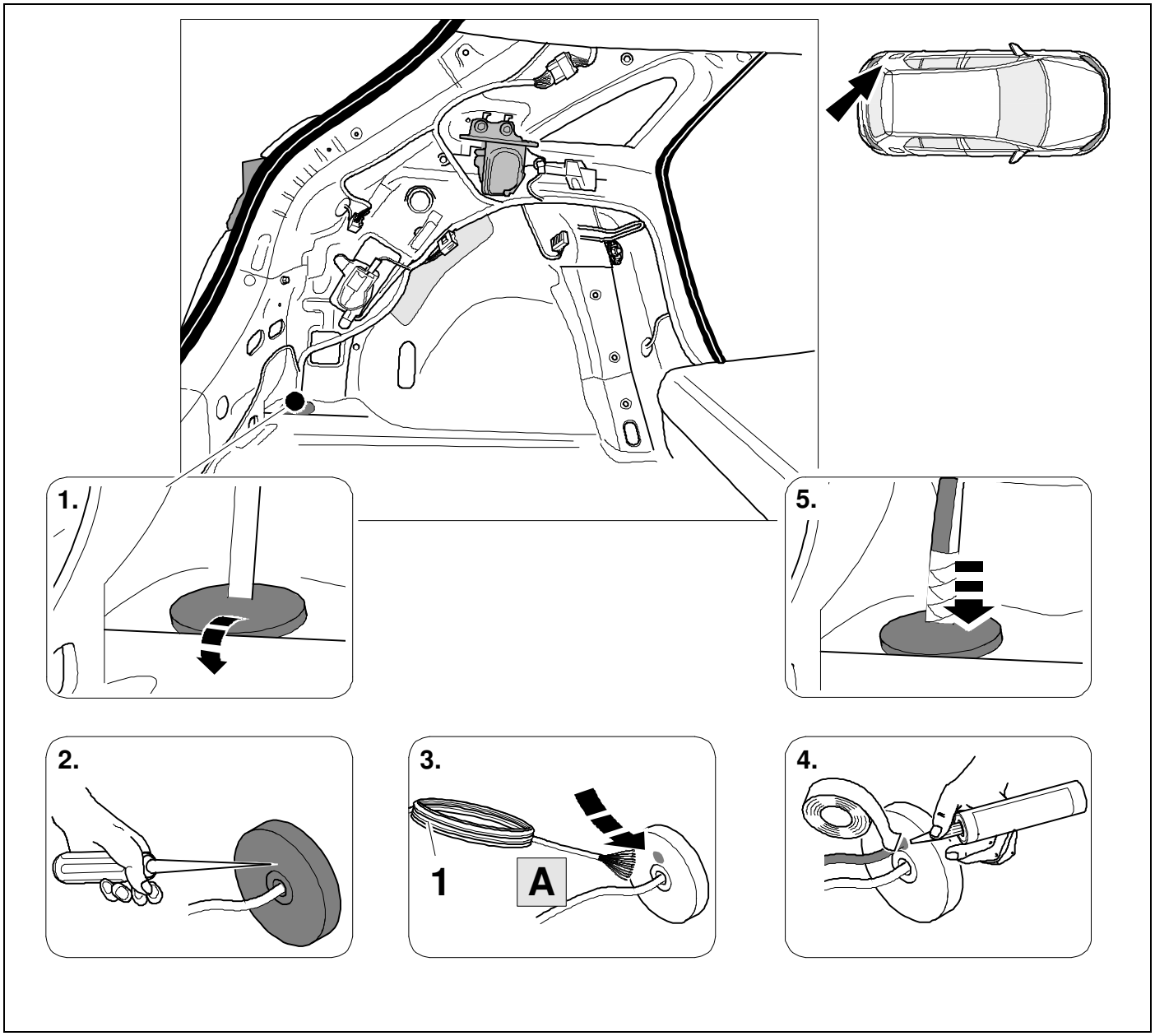

4

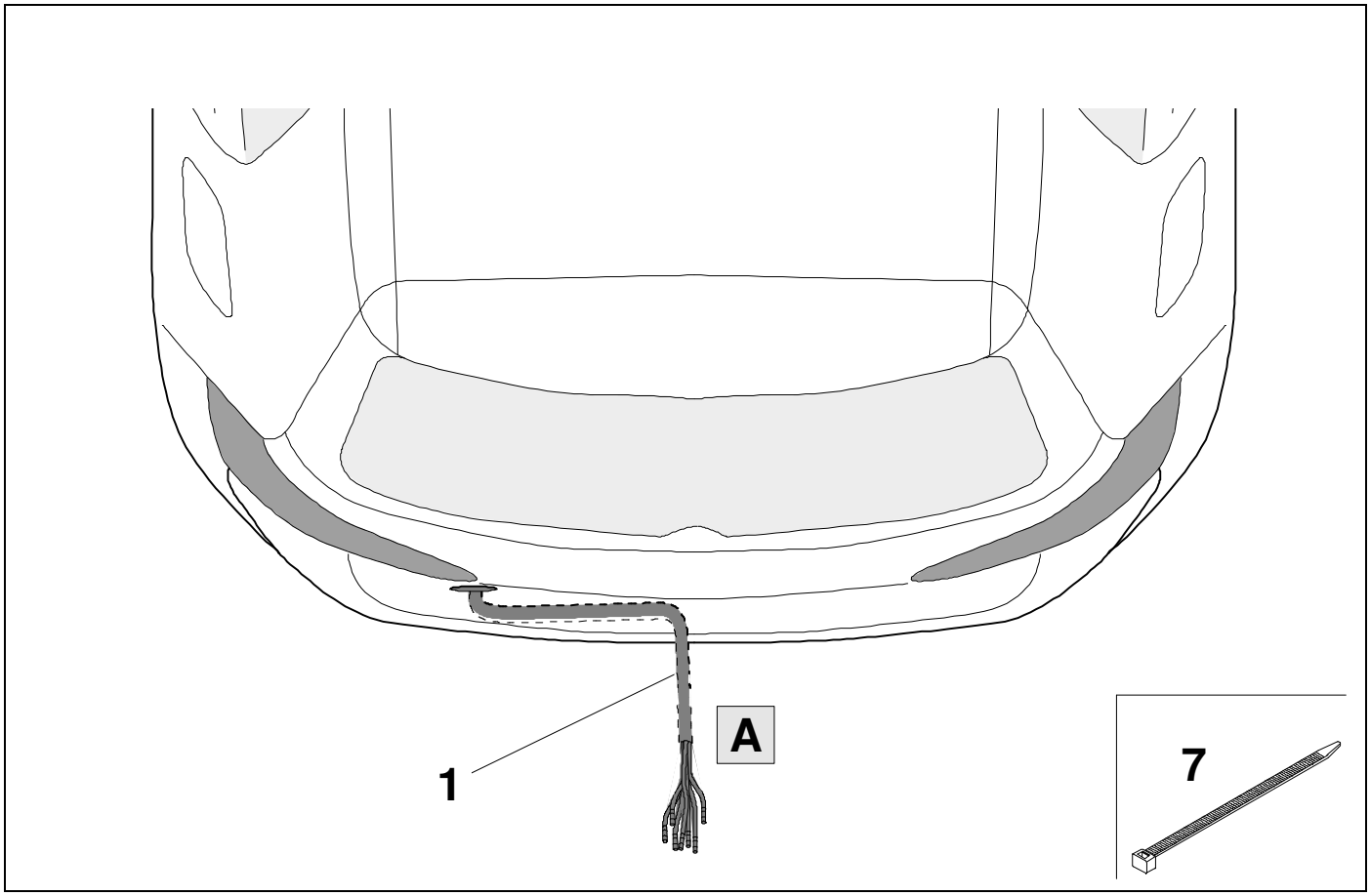

5

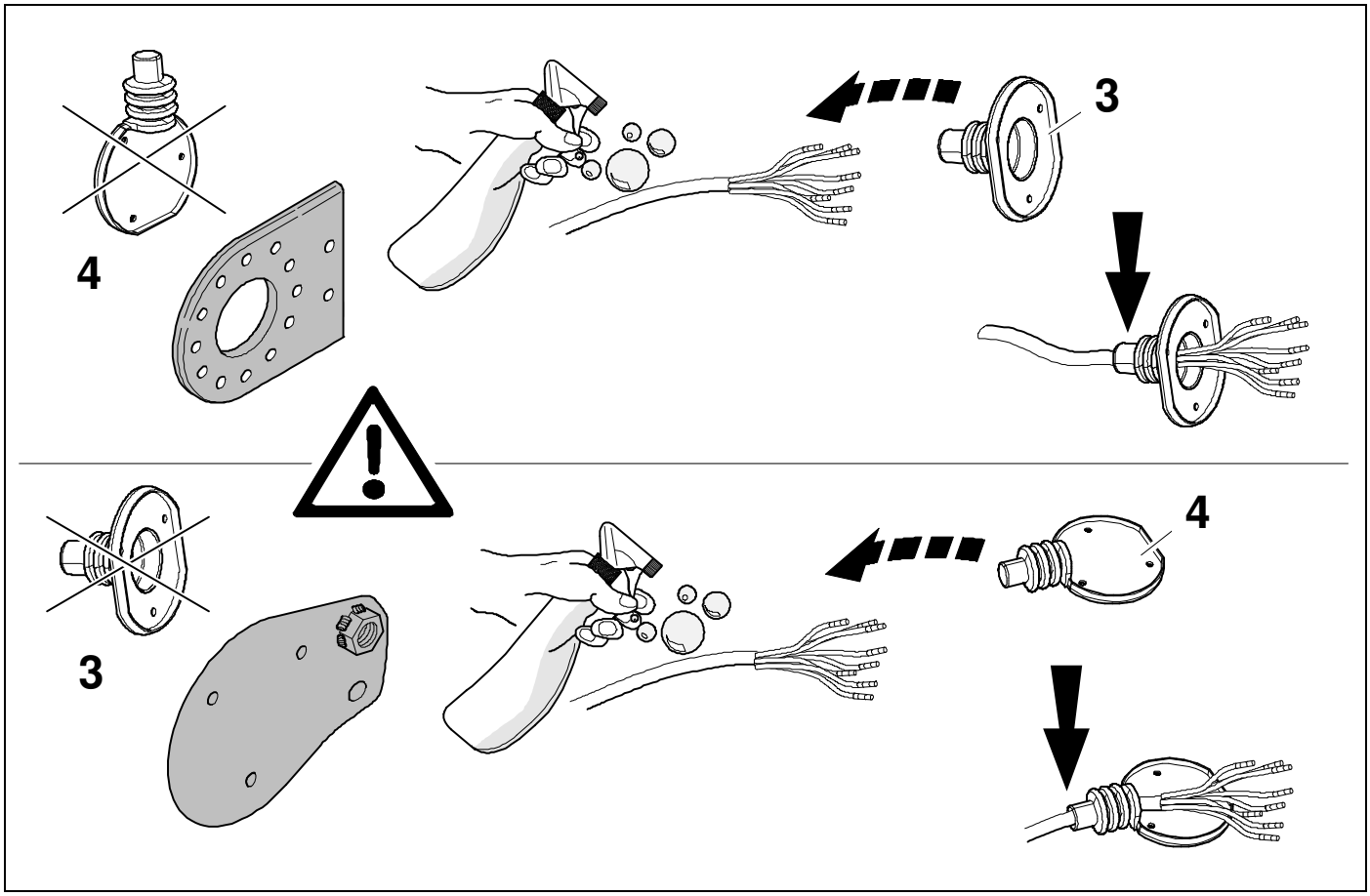

6 ⇨ 8

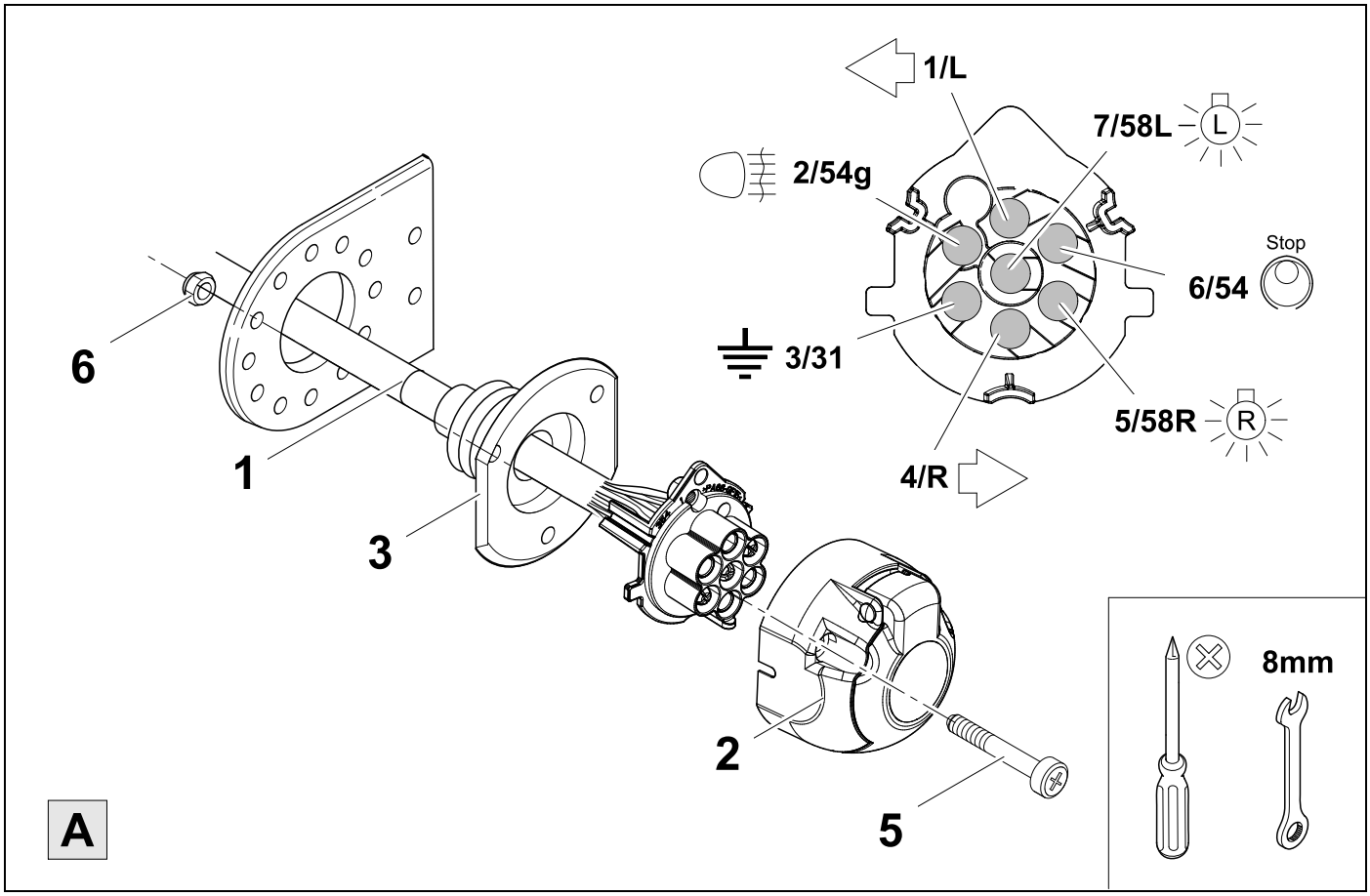
1/L
7/58L
L
2/54g
Stop
6/54
3/31
5/58R
R
4/R
6
1
3
2
5
A
8mm

7 ⇨ 8

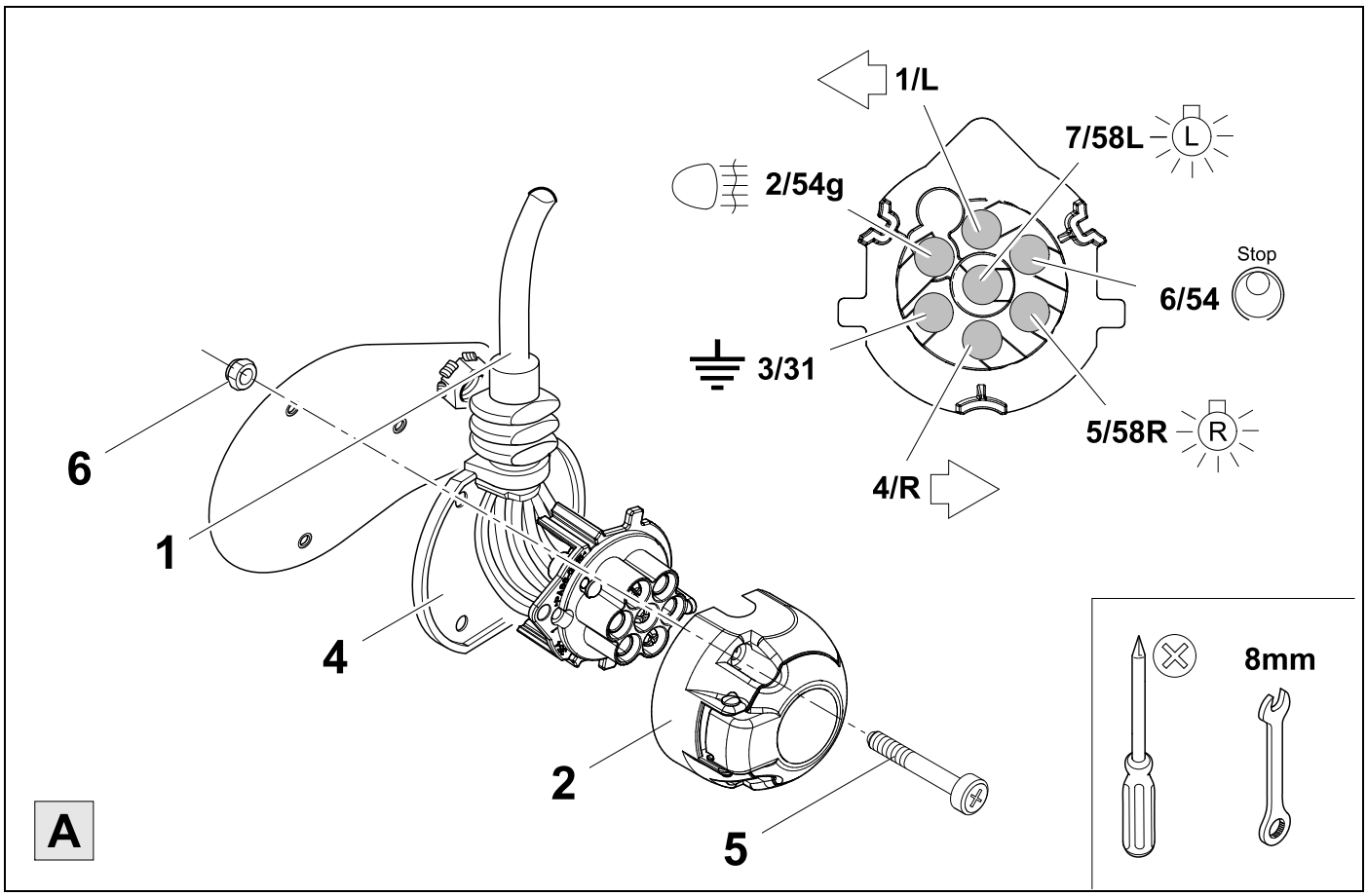
1/L
7/58L
L
2/54g
Stop
6/54
3/31
5/58R
R
4/R
6
1
4
2
5
A
8mm

8 ⇨ **9**

1/L	**bk/wh**	
2/54g	**gy**	
3/31	**wh/bn**	
4/R	**bk/gn**	
5/58R	**gy/rd**	
6/54	**bk/rd**	
7/58L	**gy/bk**	

9	bk	wh	gy	gn	rd	bu	ye	bn	pu	or	no
D	schwarz	weiß	grau	grün	rot	blau	gelb	braun	violett	orange	nicht belegt
GB	black	white	grey	green	red	blue	yellow	brown	purple	orange	not occupied
F	noir	blanc	gris	vert	rouge	bleu	jaune	brun	violet	orange	inutilisé
NL	zwart	wit	grijs	groen	rood	blauw	geel	bruin	violet	oranje	niet aan-gesloten
DK	sort	hvid	grå	grøn	rød	blå	gul	brun	violet	orange	ikke anvendt
N	svart	hvit	grå	grønn	rød	blå	gul	brun	fiolett	oransje	ikke i bruk
S	svart	vit	grå	grön	röd	blå	gul	brun	violett	orange	ej använd
FIN	musta	valkoinen	harmaa	vihreä	punainen	sininen	keltainen	ruskea	violetti	oranssi	ei varattu
I	nero	bianco	grigio	verde	rosso	blu	giallo	marrone	viola	arancione	libero
E	negro	blanco	gris	verde	rojo	azul	amarillo	marrón	violeta	anaranja-do	no ocupado
P	preto	branco	cinzento	verde	vermelho	azul	amarelo	castanho	violeta	laranja	não ocupado
GR	μαύρος	λευκός	Γκρι	πράσινος	κόκκινος	μπλε	κίτρινος	καφέ	Μωβ	πορτοκαλί	δεν είναι κατ ειλημμένος
PL	czarny	biały	szaro	zielony	czerwony	niebiesko	żółty	brazowy	fioletowy	pomaran-czowy	wolny
CZ	černý	bílý	šedý	zelený	červený	modrý	žlutý	hnědý	fialový	oranžový	neo-bsazen
TR	siyah	beyaz	gri	yeşil	kırmızı	mavi	sarı	kahverengi	mor	portakal rengi	boş
H	fekete	fehér	szürke	zöld	piros	kék	sárga	barna	ibolyakék	narancssárga	nem foglalt
HR	crno	bijelo	sivo	zeleno	crveno	plavo	zuto	smeđe	ljubičasto	naranđasto	nije zauzeto
BUL	черен	бял	сив	зелен	червен	син	жълт	кафяв	виолетов	оранжев	свободно
RO	negru	alb	gri	verde	roşu	albastru	galben	maro	violet	portocaliu	liber
RU	черный	белый	серый	зеленый	красный	голубой	жёлтый	коричневы й	пурпур-ный	оранжевый	свободно
LT	juoda	balta	pilka	žalia	raudona	mėlyna	geltona	ruda	purpurinė	oranžinė	laisva
LV	melna	balta	pelēka	zaļa	sarkana	zila	dzeltena	brūna	purpur-sarkana	oranža	brīvs
EST	must	valge	hall	roheline	punane	sinine	kollane	pruun	purpur-punane	oraanž	vaba
SLO	črna	bela	siva	zelena	rdeča	modra	rumena	smeđ	vijoličast	oranžen	ni zasedeno
SK	čierny	biely	šedý	zelený	červený	modrý	žltý	hnedý	fialový	pomaran-čový	neo-sadený

10

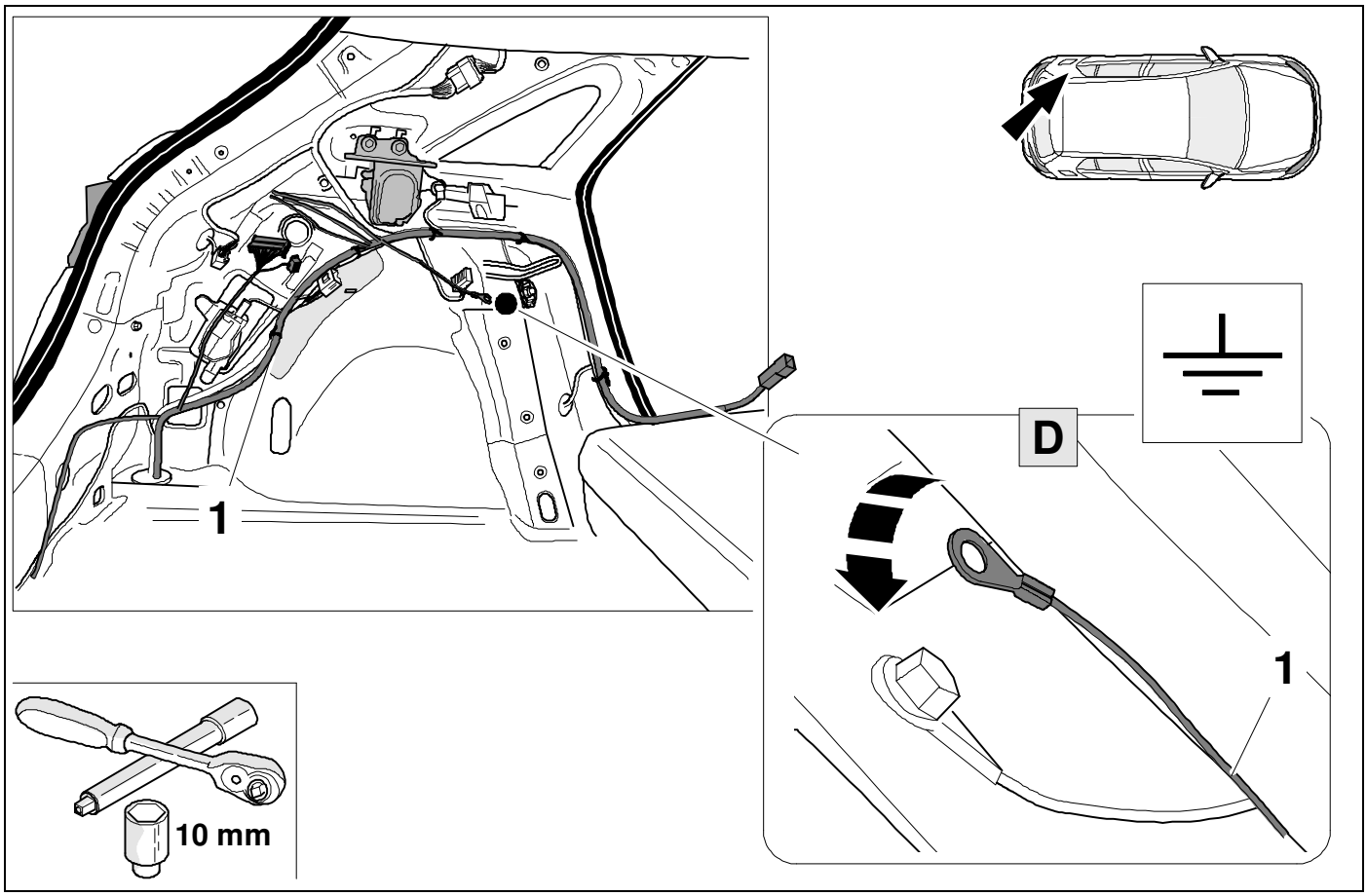

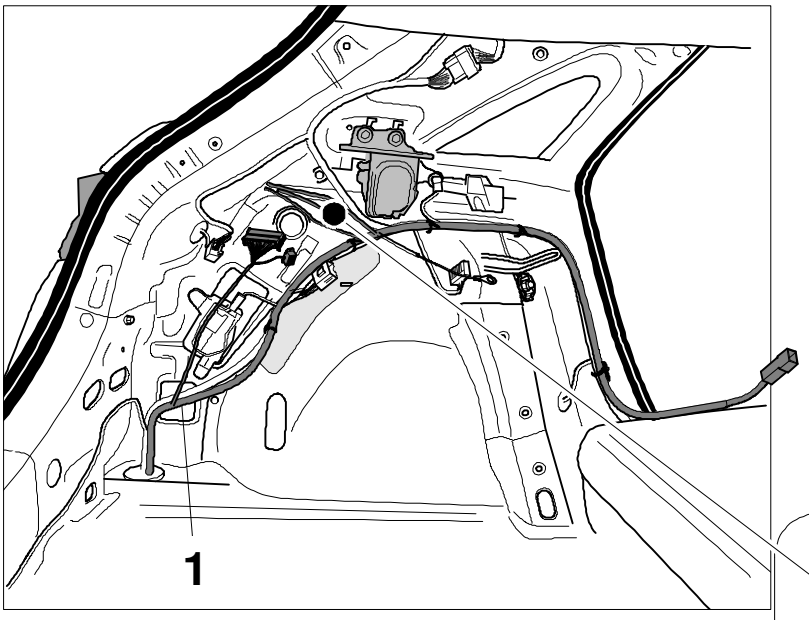

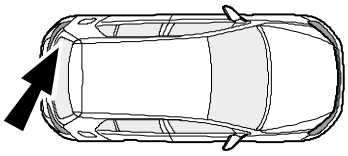

CAN

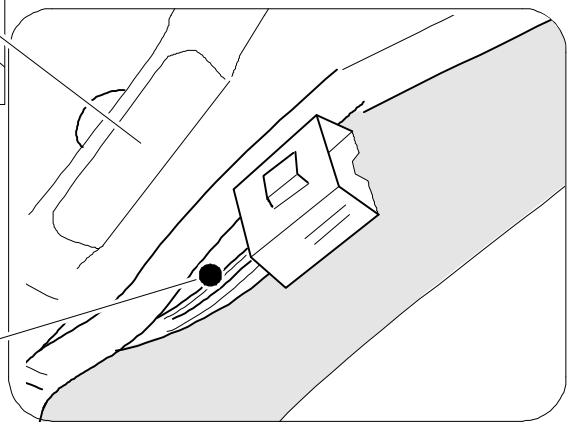

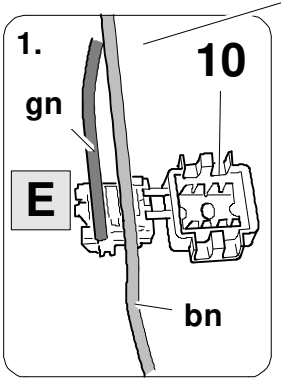

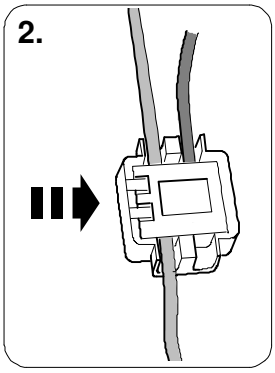

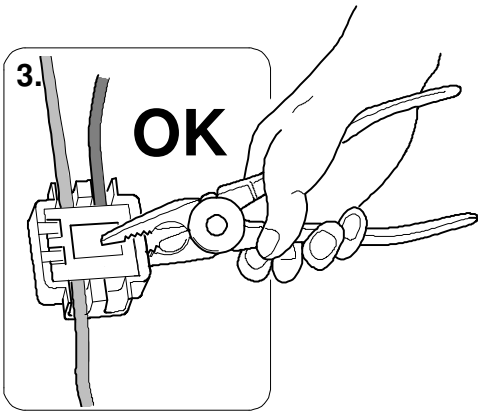

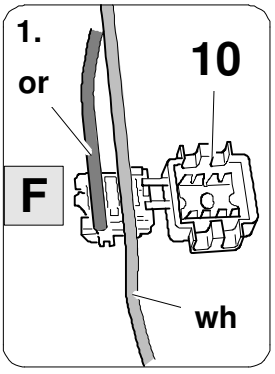

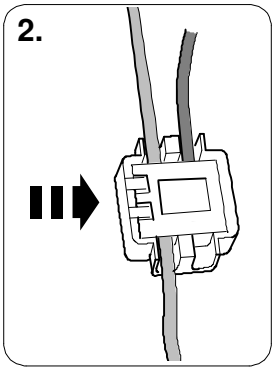

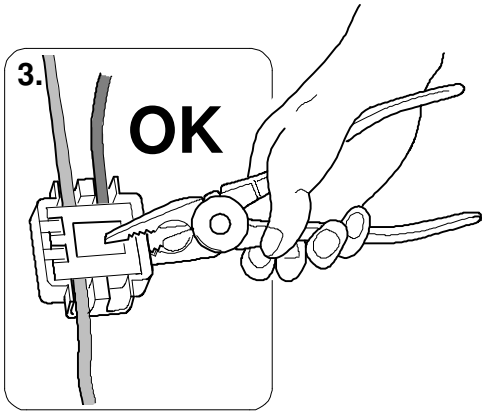

12

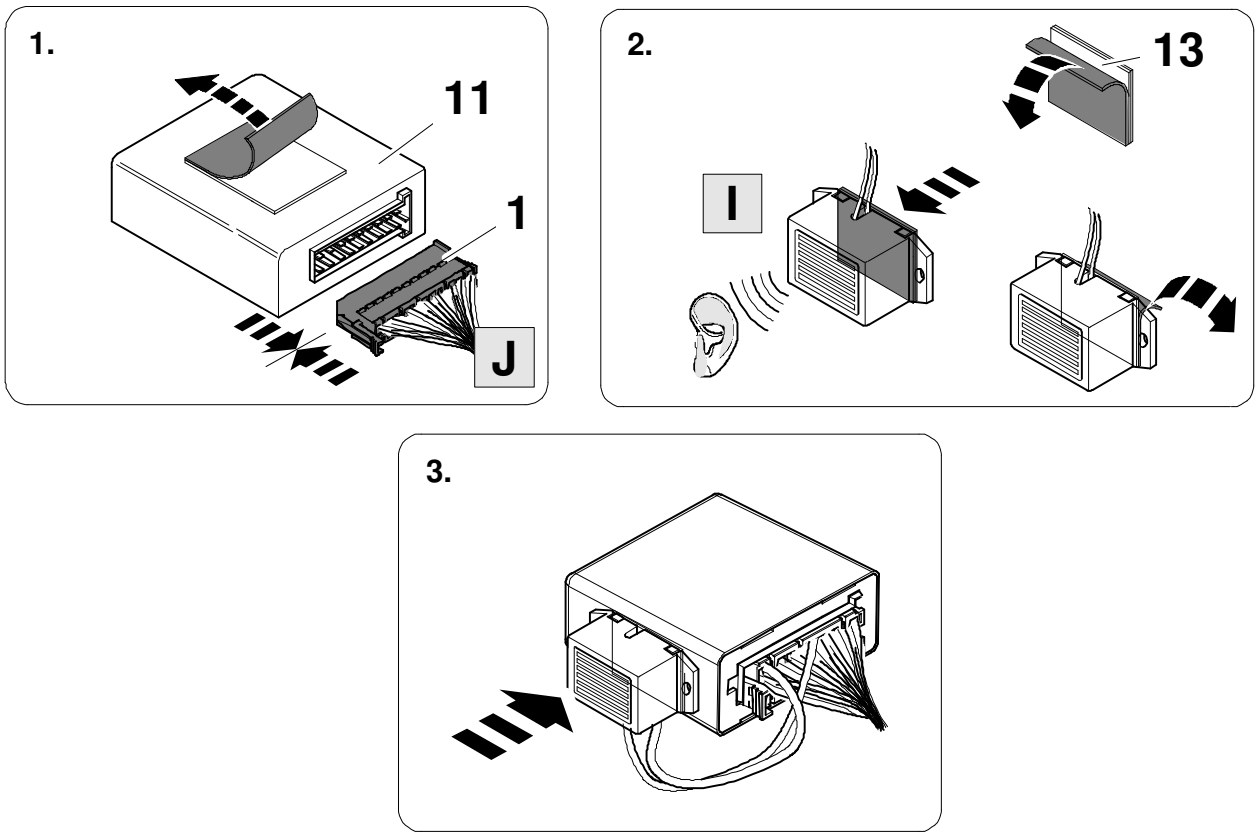

13

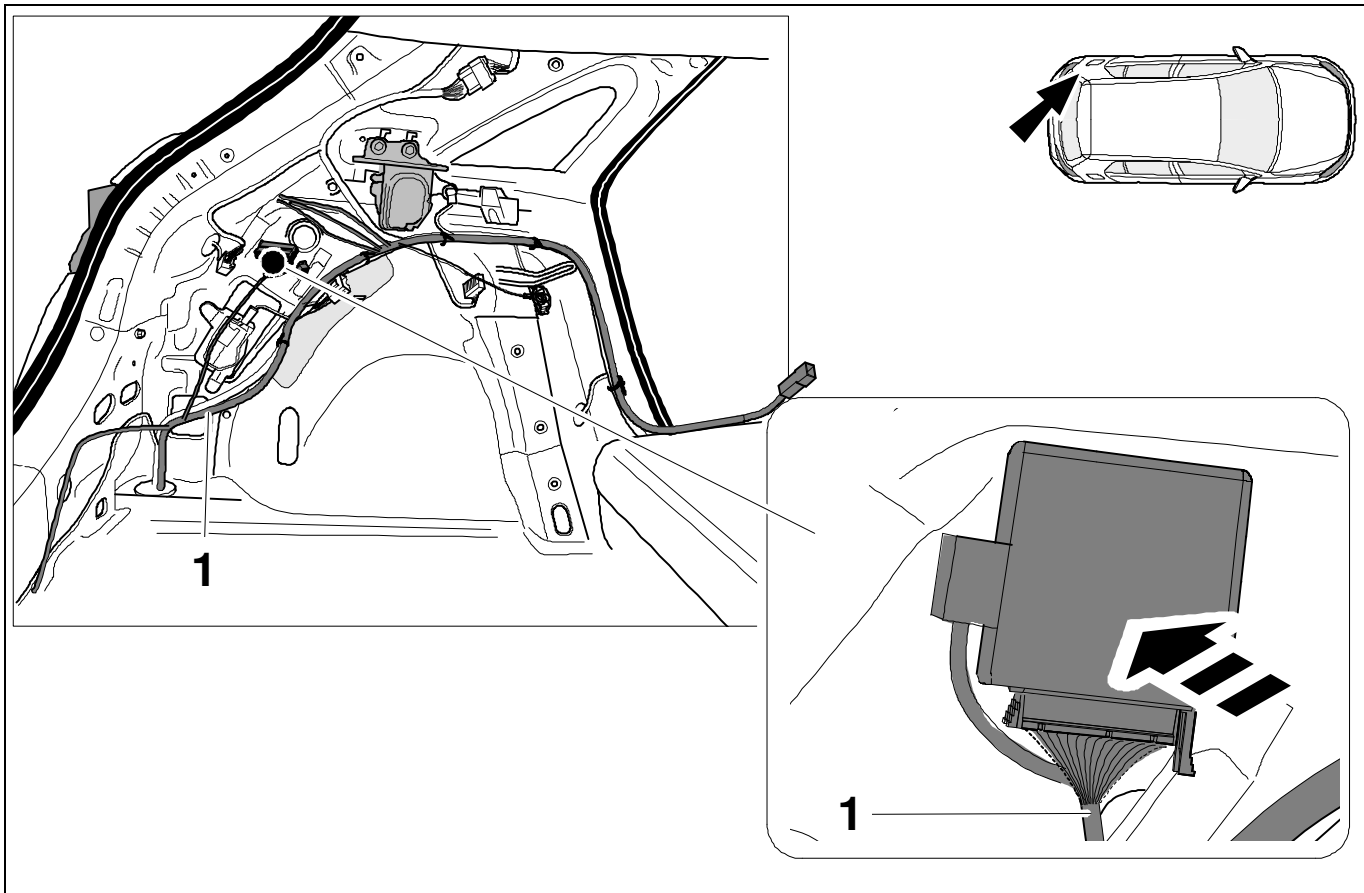

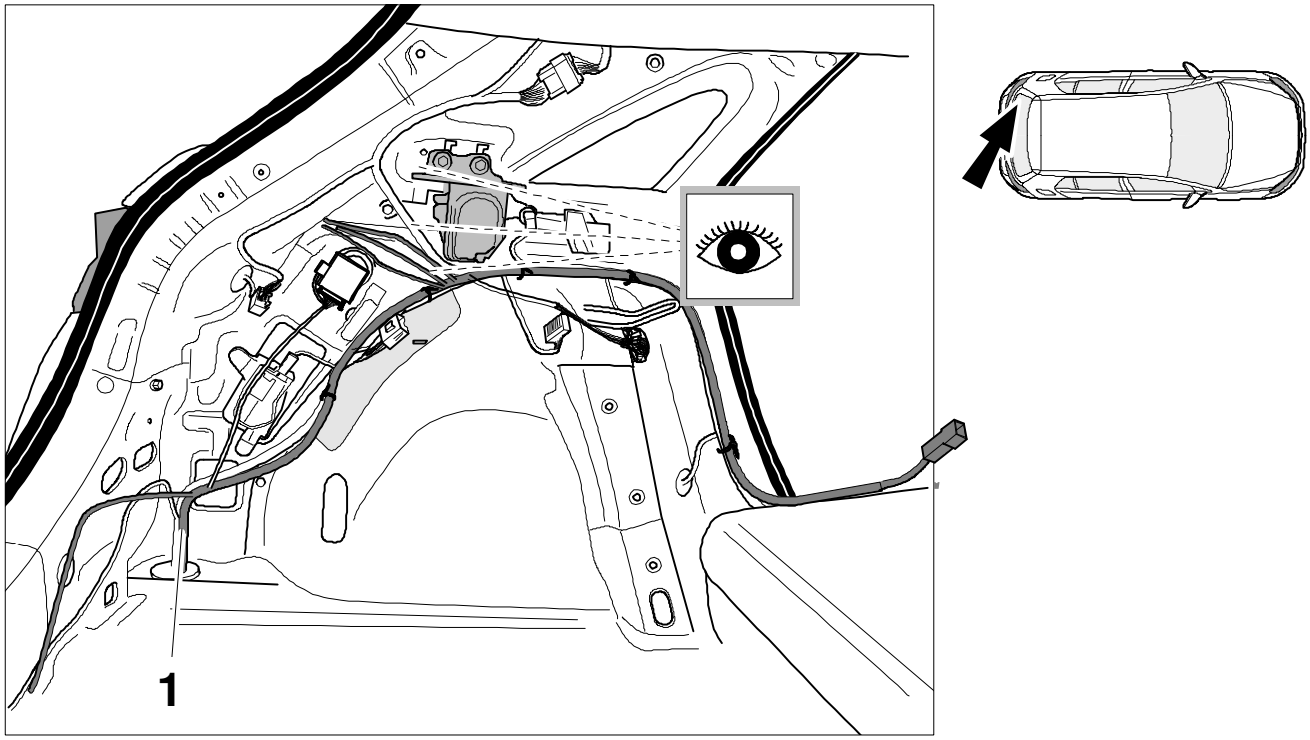

1.

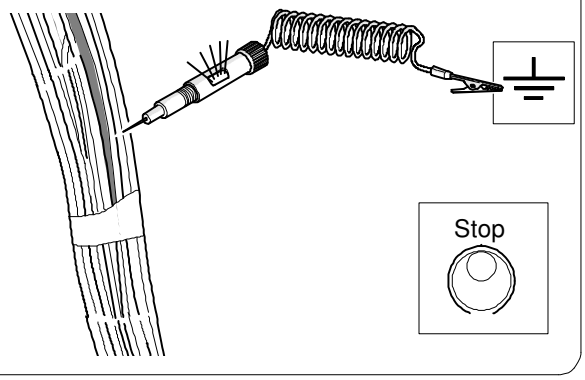

2.

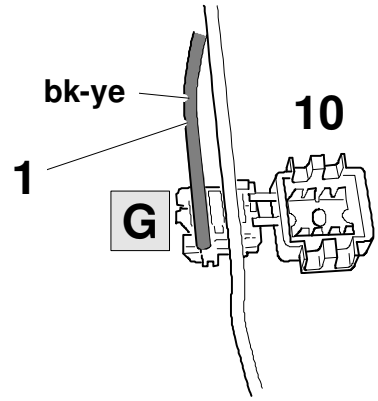

3.

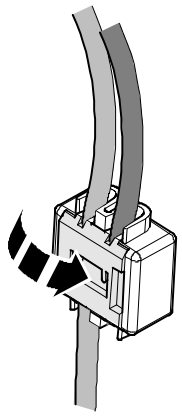

4.

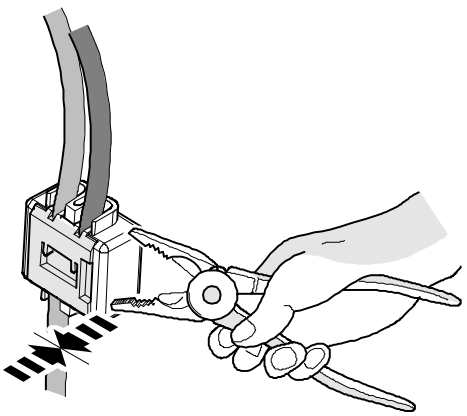

15

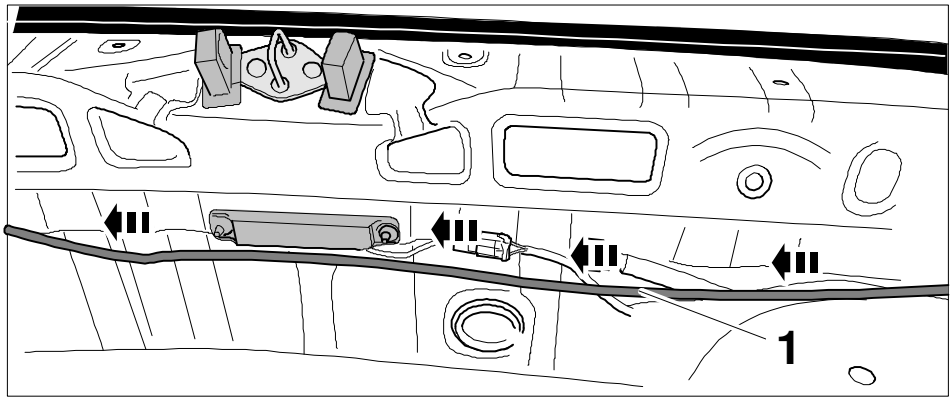

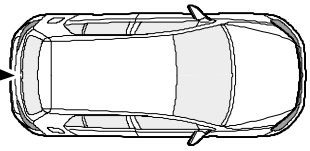

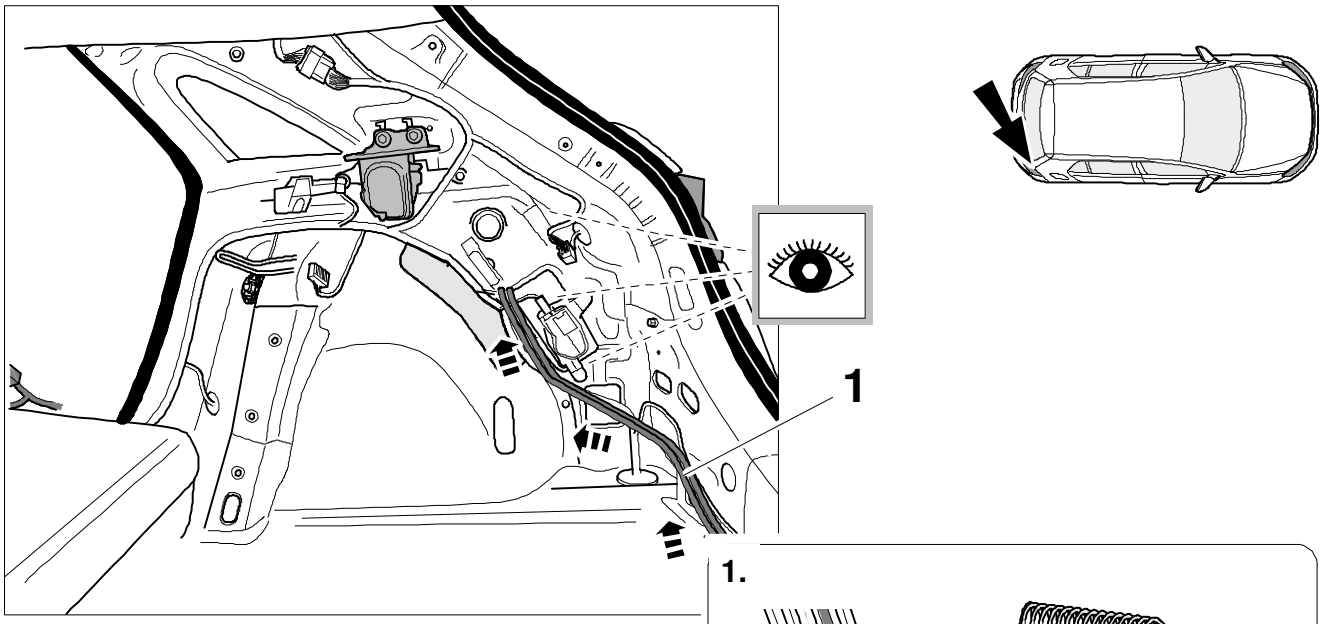

1.

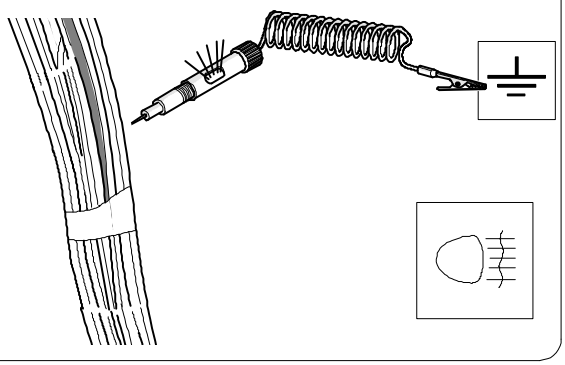

2.

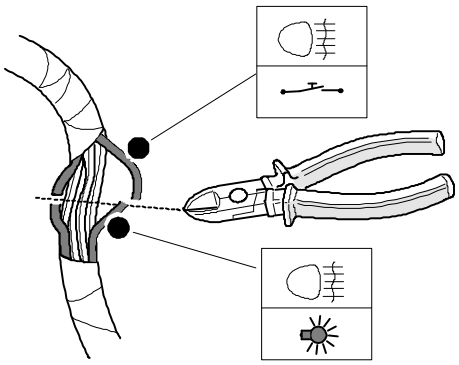

3.

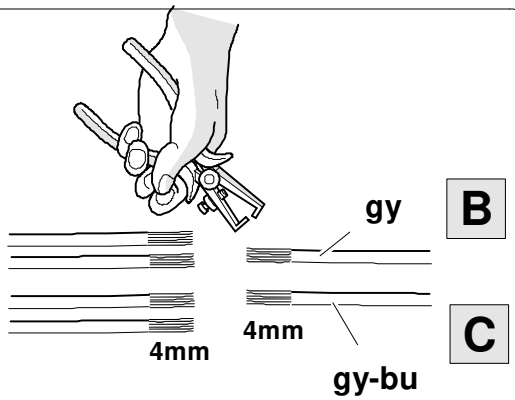

4.

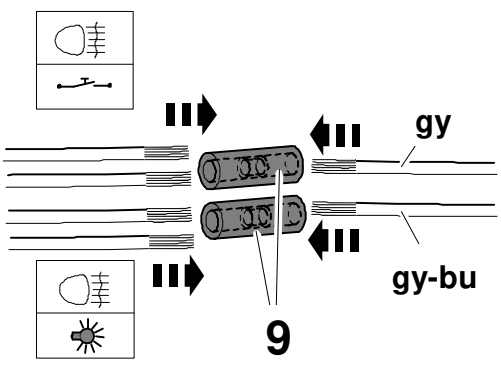

5.

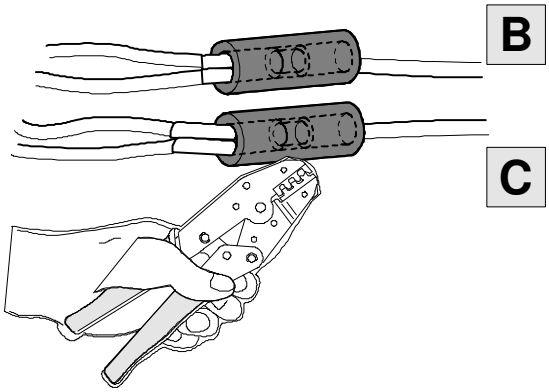

17

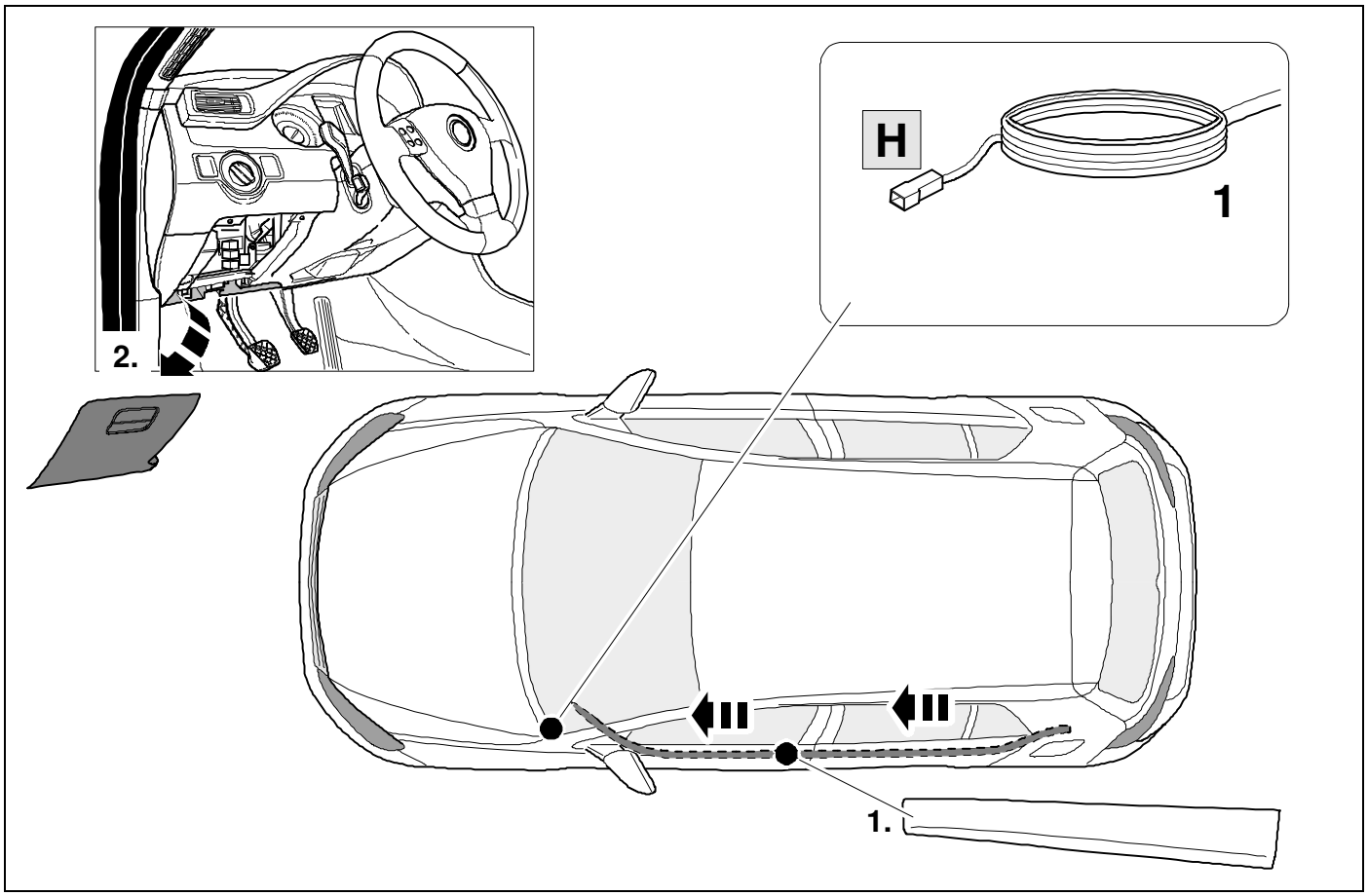

18

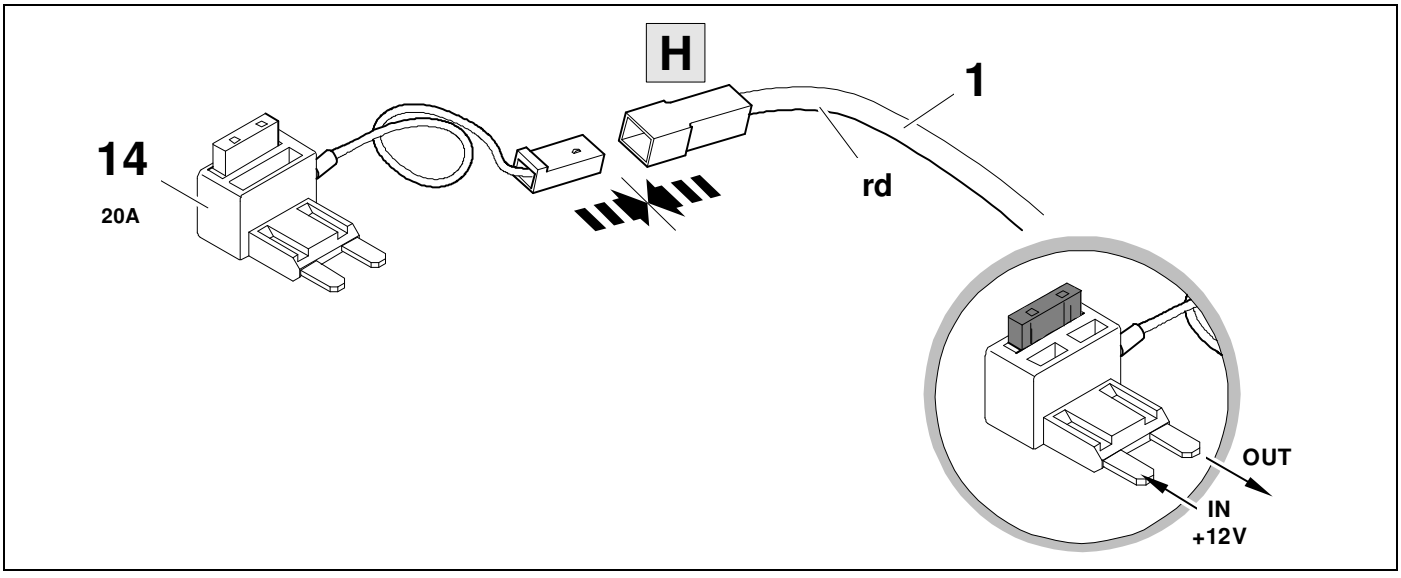

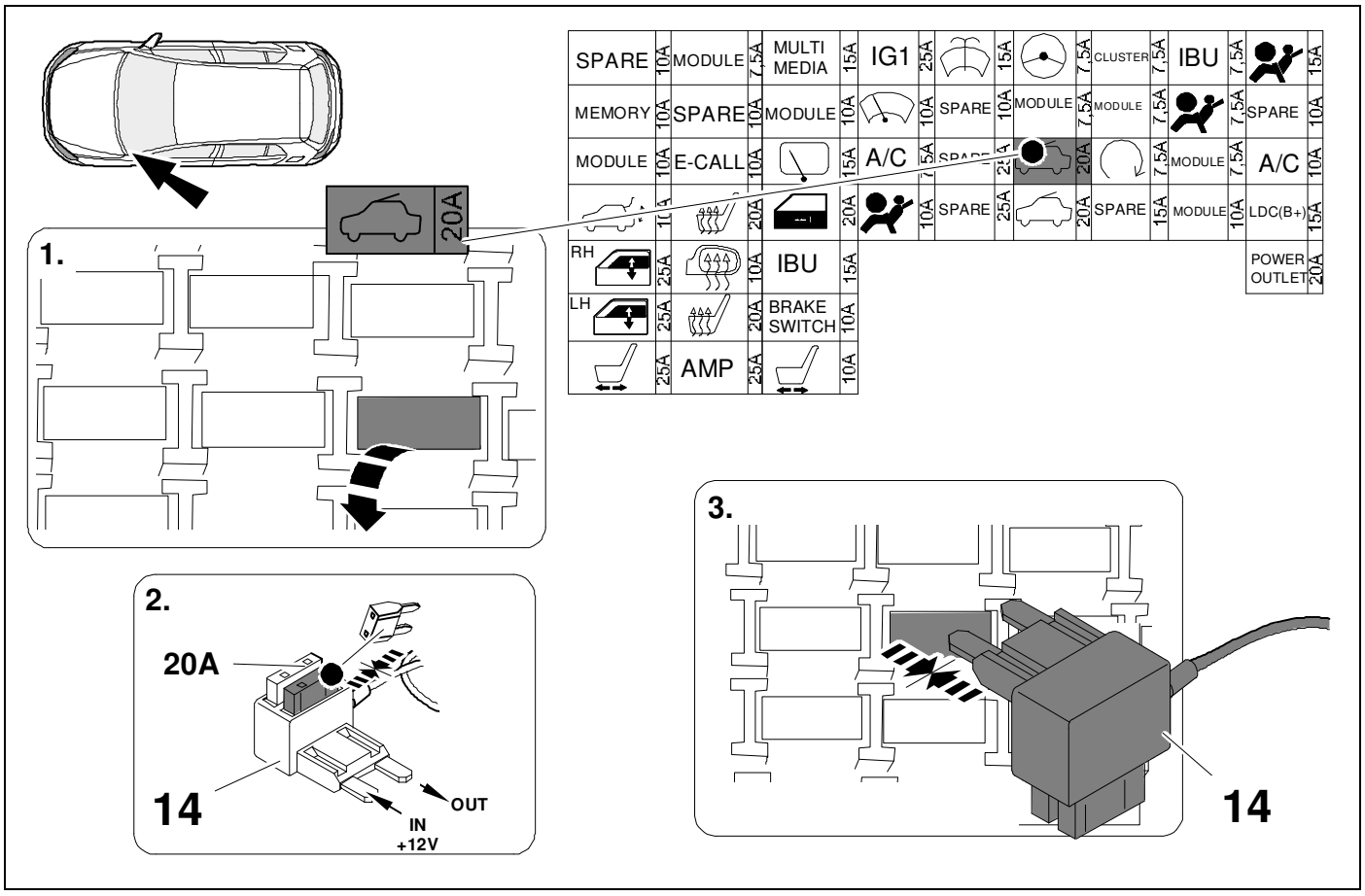
SPARE 10A
MODULE 7,5A
MULTI MEDIA 15A
IG1 25A
CLUSTER 7,5A
IBU 7,5A
MEMORY 10A
SPARE 10A
MODULE 10A
MODULE 7,5A
MODULE 7,5A
SPARE 10A
MODULE 10A
E-CALL 10A
A/C 15A
20A
MODULE 7,5A
A/C 10A
SPARE 10A
SPARE 25A
SPARE 20A
MODULE 10A
LDC(B+) 15A
RH 25A
IBU 10A
POWER OUTLET 20A
LH 25A
BRAKE SWITCH 20A
AMP 25A
10A
1.
20A
2.
20A
14
OUT
IN
+12V
3.
14

20

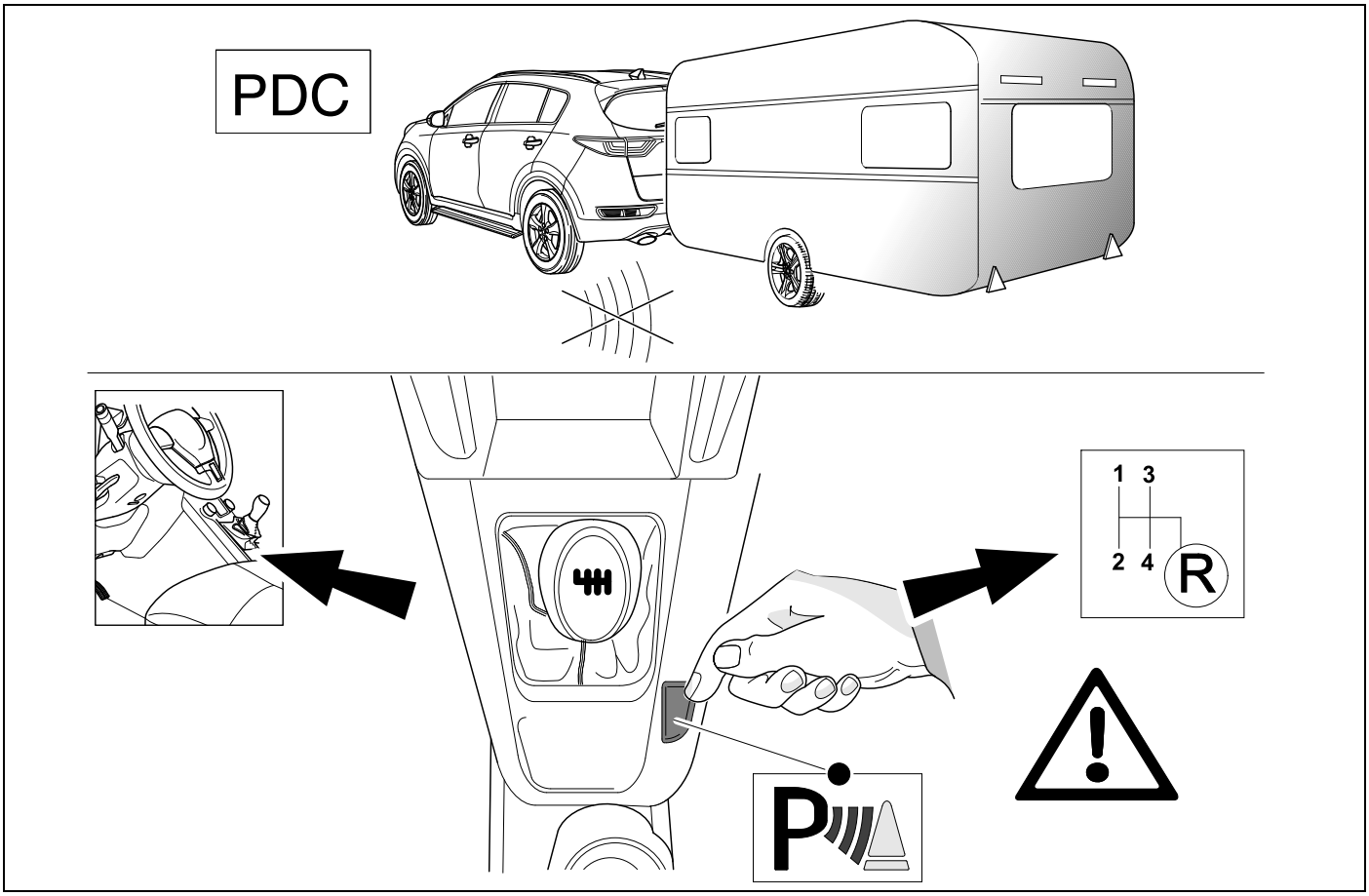
PDC
1 3
2 4
R
P

21

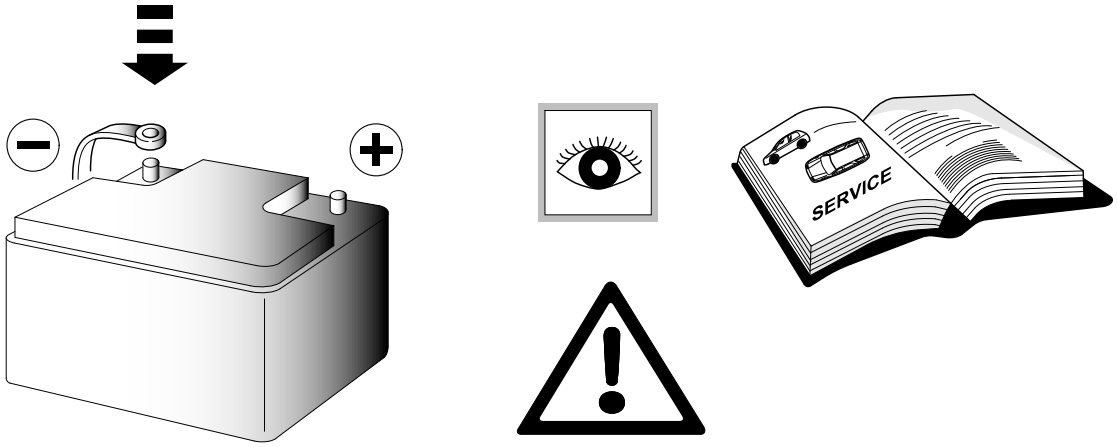

22 CHECK

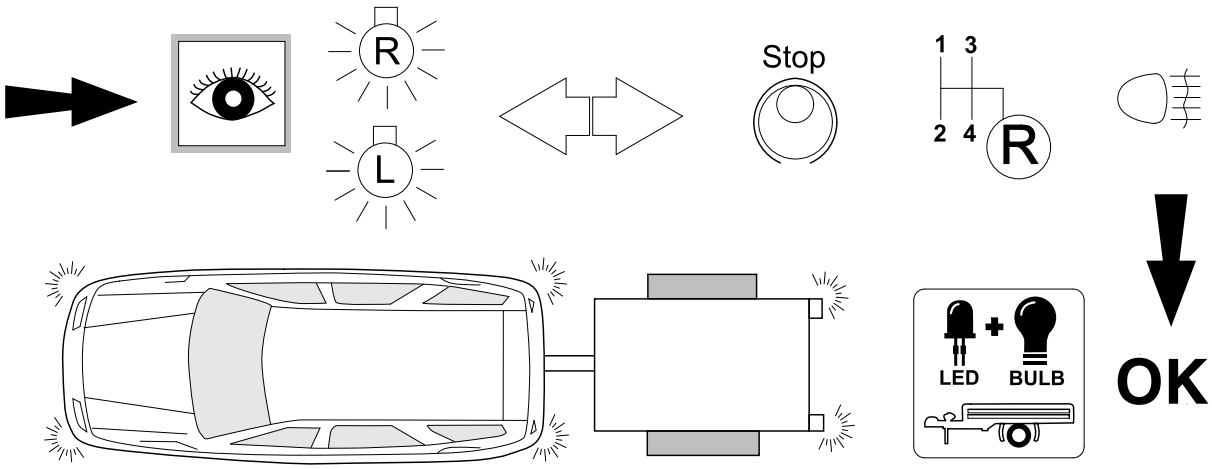

23 OPTIONAL

⇨ BRiNK

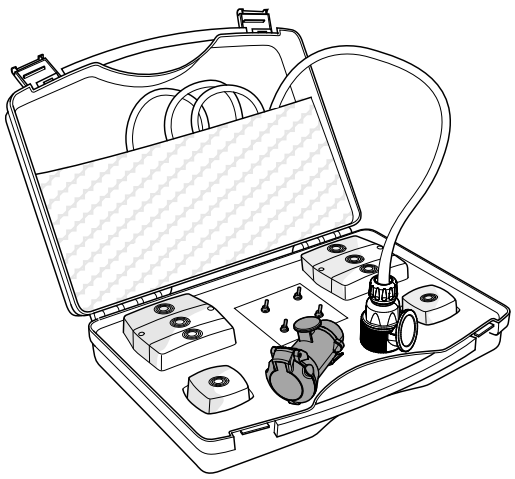

Trailer Simulator

for 7p and 13p sockets

765069

24 CHECK

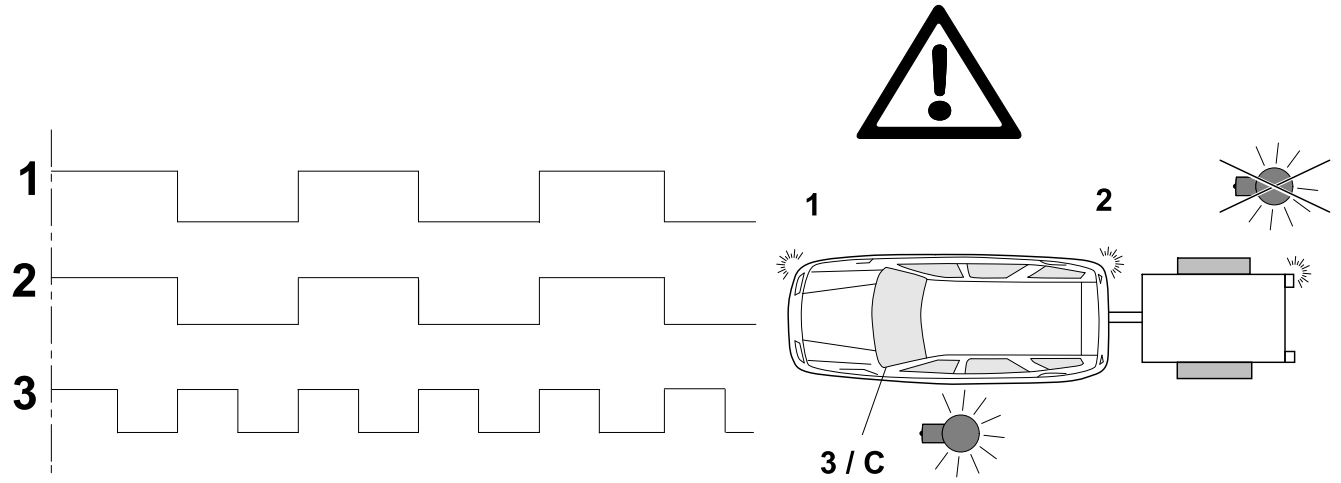

25 Information Service ⇨ 19

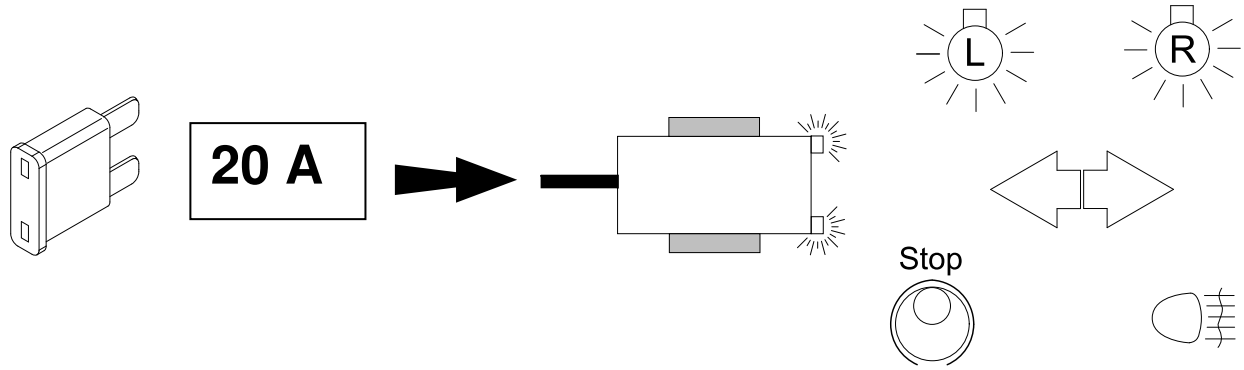

26 OPTIONAL ⇨ BRINK

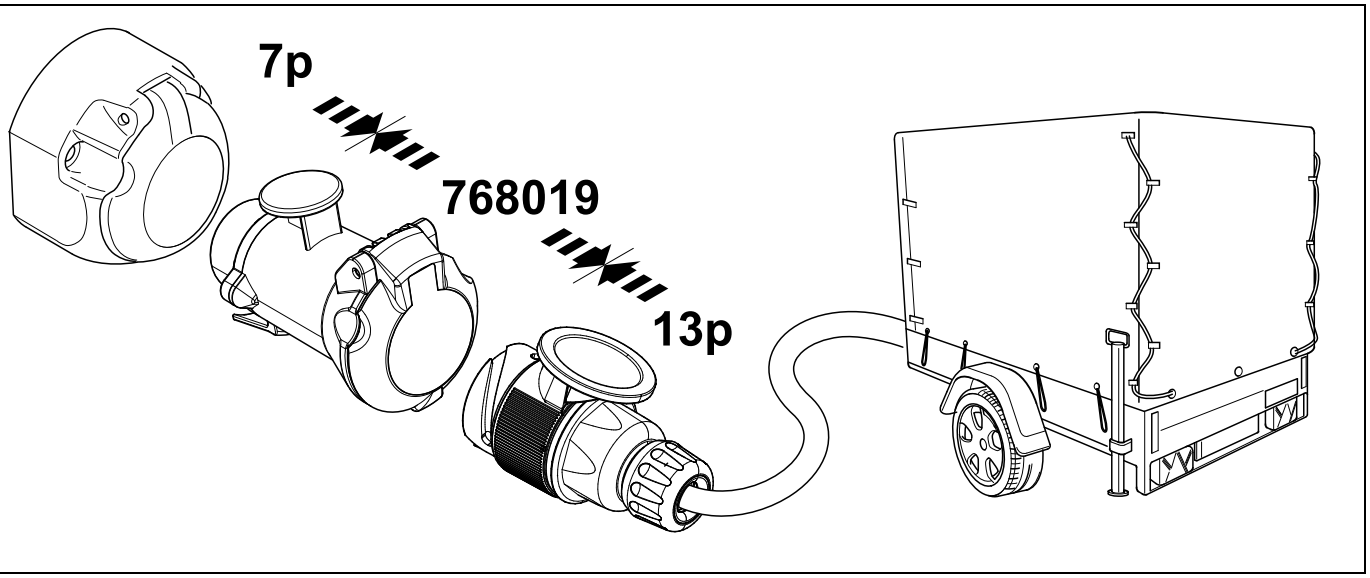

27 PLEASE NOTICE

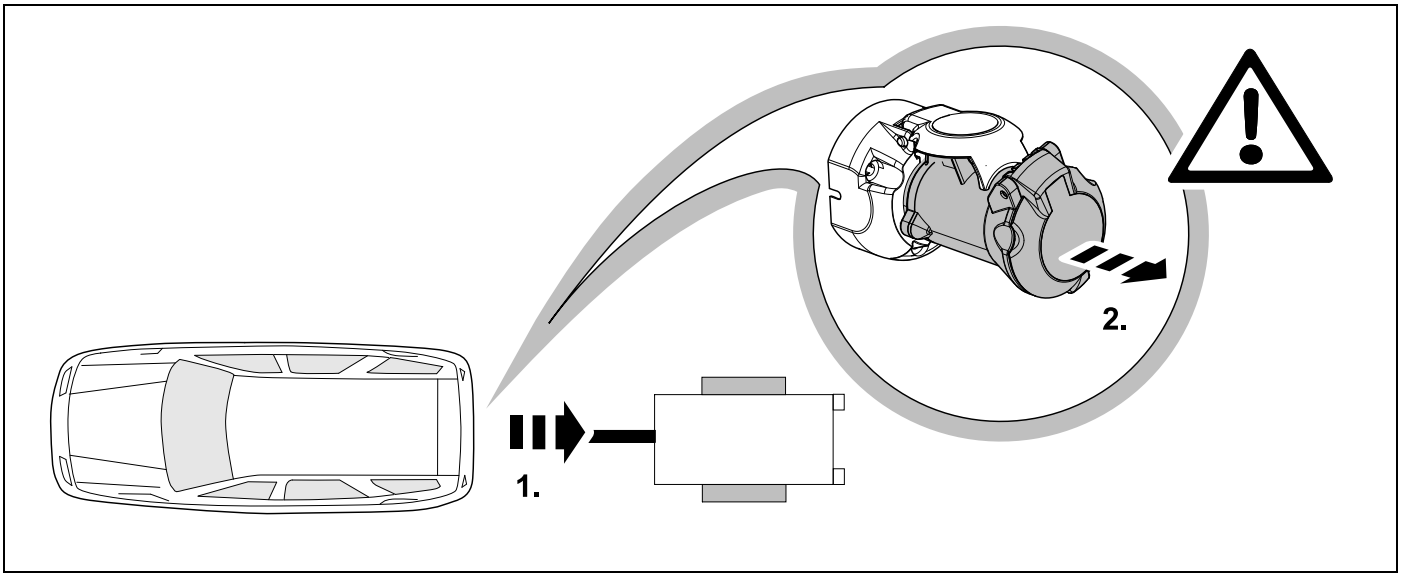

28

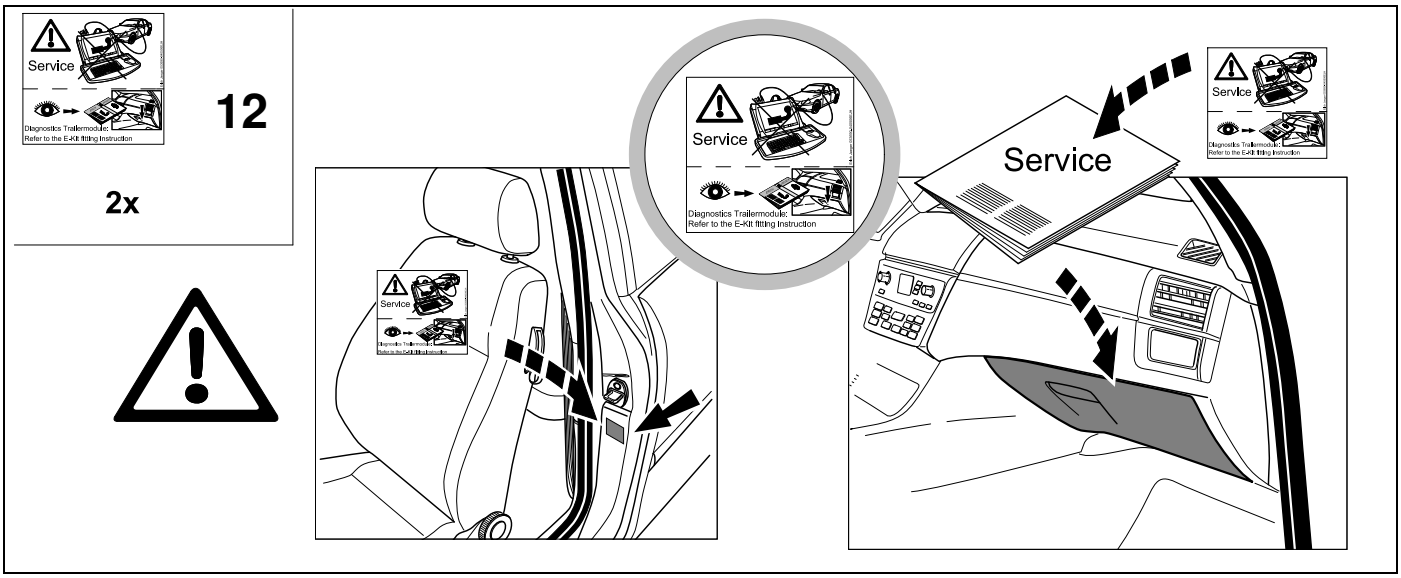

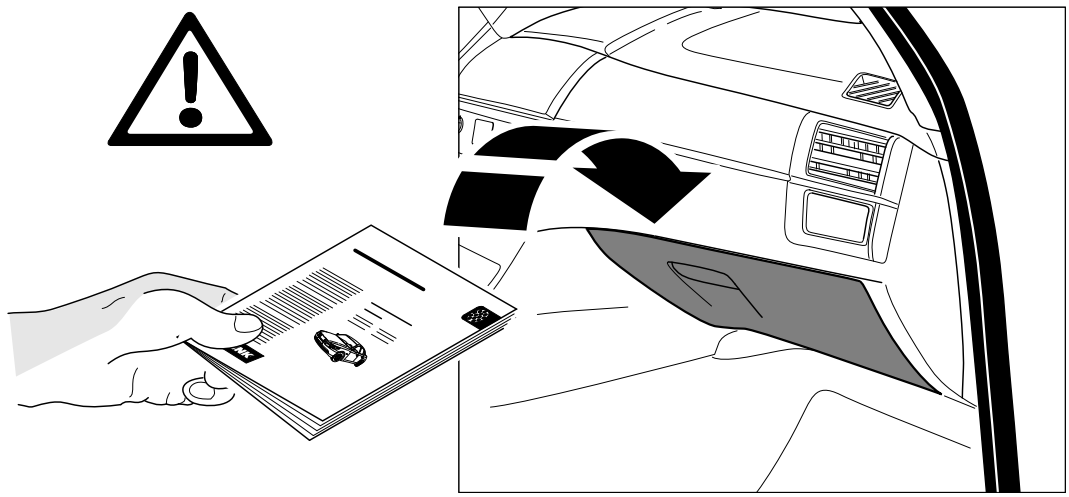

D
Änderungen bezüglich Konstruktion, Ausstattung Farbe sowie Irrtum vorbehalten.
Angaben und Abbildungen unverbindlich

GB
Subject to change in terms of construction, equipment and colour, and may contain errors.
The information and illustrations are non-binding.

F
Sous réserve de modifications de la construction, de équipement, de la couleur et sous réserve d'erreurs. Les indications et les illustrations sont sans engagement.

NL
Wijzigingen met betrekking tot constructie, uitvoering en kleur evenals vergissingen voorbehouden. Gegevens en afbeeldingen zyn niet bindend.

DK
Ændringer med hensyn til konstruktion, udstyr, farver samt fejl forbeholdes.
Oplysninger og illustrationer er uforpligtende.

N
Endringer angående konstruksjon, utstyr, farge og feiltagelse forbeholdes.
Opplysninger og illustrasjoner uforbindtlig.

S
Med reservation för ändringar vad det gäller konstruktion, utrustning, färg samt för misstag. Uppgifterna och bilderna är inte bindande.

FIN
Pidätämme oikeuden rakennetta, varustusta, väriä koskeviin sekä erehdyksestä johtuviin muutoksiin. Tiedot ja kuvat eivät ole sitovia.

I
Con riserva di modifiche relative a progettazione, dotazione, colore ed errori.
Le indicazioni e figure sono fornite sensa impegno.

E
Reservadas las modificaciones respecto a diseño, equipamiento, color, así como error. Indicaciones y figuras sin compromiso.

P
Reservamos o direito de alterações relativamente ao desenho, equipamento, cor, bem como de erro. Os dados e as gravuras não implicam compromisso da nossa parte.

GR
Διατυπώνουμε κάθε επιφύλαξη ως προς αλλαγές σε σχέση με κατασκευή, εξοπλισμό, διαρρύθμιση, χρωματισμούς και λάθη παραδρομής.

CZ
Změny, týkající se konstrukce, vybavení, barvy, jakož i omyly jsou vyhrazeny.
Údaje a vyobrazení jsou nezávazné.

PL
Zastrzega się prawo do zmian dot. konstrukcji, wykończenia, kolorystyki oraz pomyłek.
Dane i ilustracje niewiążące.

TR
Tasarım, donanım ve renk bakımından değişiklik yapma hakkı ve hata ve eksiklik mahfuzdur. Veriler ve resimler bağlayıcı değildir.

H
A szerkezet, a kivitel és a szín változtatása, valamint a változások joga fenntartva.
Az adatok és az ábrák nem kötelelző érvényűek.

HR
Pravo promjena u svezi konstrukcije, opreme, boje kao i zabune oridžavamo.
Podaci i ilustracije su neobavezne.

BUL
Запазени права по отношение на конструкцията, обзавеждането, цвета и грешки.
Данните и изображенията не са обвързващи.

RO
Ne rezervăm dreptul unor modificări ale construcţieu, dotării, culorii şi dreptul la erori
Datele indicate şi imaginile sunt orientative.

RU
Права на внесение изменений относительно конструкции, оснащения, окраски, а также на ошибки сохраняются. Данные и иллюстрации имеют примерный характер.

LT
Pasiliekama konstrukcijos, įrangos bei reikmenų, spalvos pakeitmų ir klaidų teisė.
Duomenys ir ilistracijos neįpareigojantys.

LV
Tiek paturētas tiesības uz konstrukcijas, iekārtu, krāsu izmaiņam, kā arī kļūdīšanos.
Dati un attēli bez saistībām.

EST
Konstruktsiooni, varustuse ja vœrvi osas muudatused ning eksimine lubatud.
Andmed ja joonised on mittesiduvad.

SLO
Zadržana pravica do sprememb glede konstrukcije, opreme, barve ter pomote.
Podatki in slike so neobvezne.

SK
Zmeny, ktoré sa týkajú konštrukcie, vybavenia, farby, ako aj omyly sú vyhradené.
Údaje a zobrazenia sú nezáväzné.