Art. 160.0441

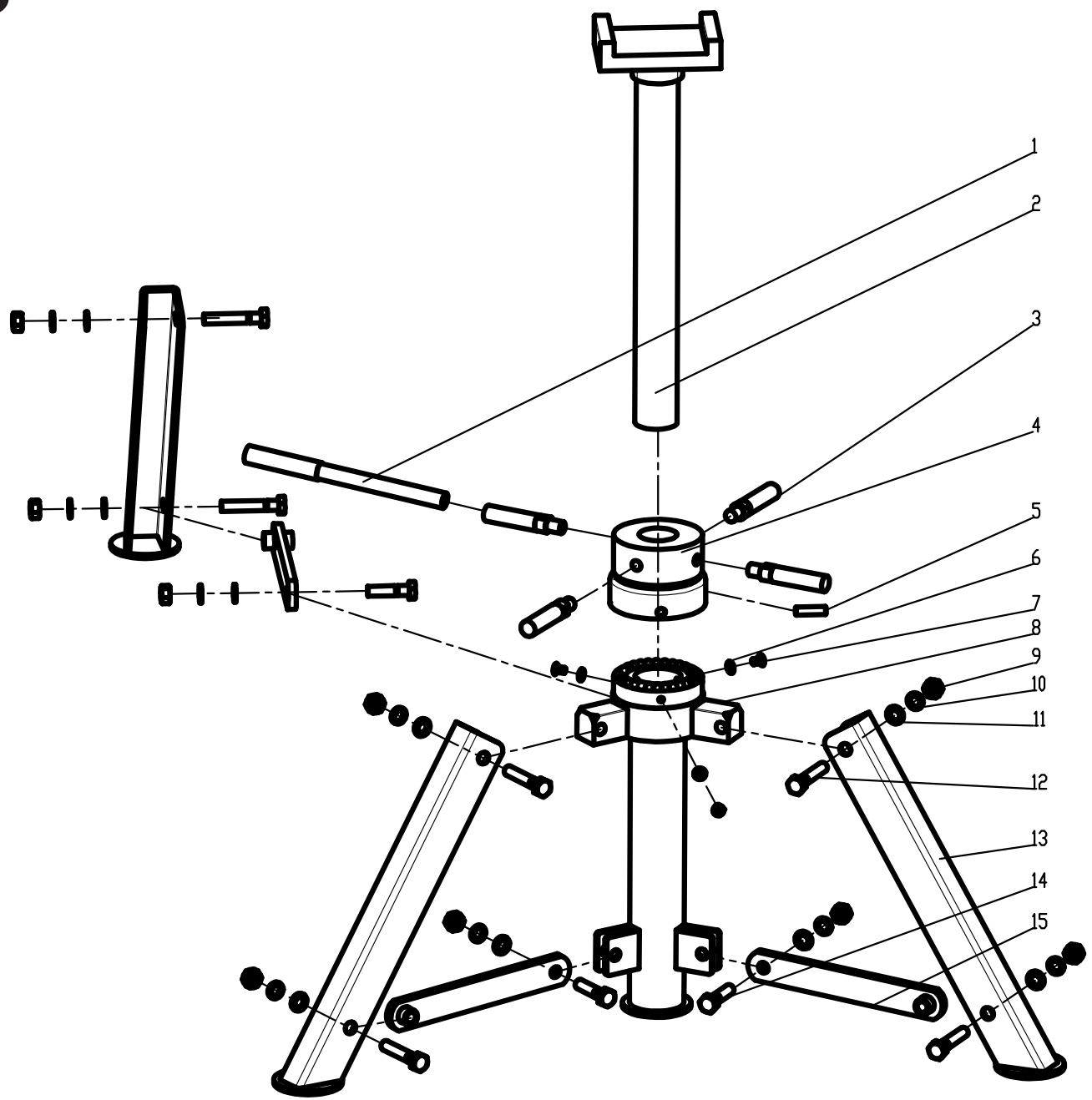

Art. 160.0441

Part. No	Art.-Nr. Référence	Beschreibung	Description	Menge Qté
1	160.0441-R001P	Handgriffverlängerung	Rallonge de poignée	1
2	160.0441-R002P	Aufnahmeteller	Plateau	1
3	160.0441-R003P	Handgriff	Poignée	4
4	160.0441-R004P	Höhenverstellung	Réglage de la hauteur	1
5	160.0441-R005P	Splint	Goupille	1
6	160.0441-R006P	Unterlegscheibe 6 mm	Rondelle Ø 6 mm	3
7	160.0441-R007P	Schraube M6 x 10	Boulon M6 x 10	3
8	160.0441-R008P	Grundkörper	Corps de base	1
9	160.0441-R009P	Mutter M10	Écrou M10	9
10	160.0441-R010P	Federscheibe 10 mm	Rondelle élastique Ø 10 mm	9
11	160.0441-R011P	Unterlegscheibe 10 mm	Rondelle Ø 10 mm	9
12	160.0441-R012P	Schraube M10 x 55	Boulon M10 x 55	6
13	160.0441-R013P	Fuß	Pied	3
14	160.0441-R014P	Schraube M10 x 35	Boulon M10 x 35	3
15	160.0441-R015P	Verbindungsstrebe	Barre de liaison	3