Technical data/ Datos técnicos:

According to/En referencia a:	1601581
Operating temperature range/ Rango de temperatura:	-40°C a/to 80°C
Weight/Peso:	32,7 gr

PIN 1-2	Idle switch/ Interruptor del ralentí
PIN 4	+5V
PIN 5	GND/Masa
PIN 6	Signal/Señal

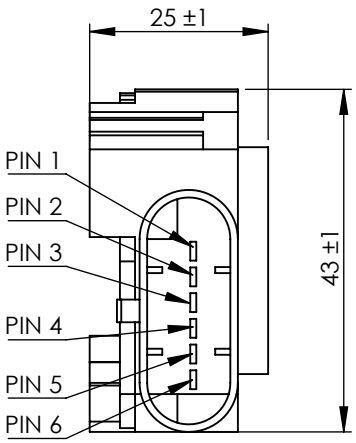

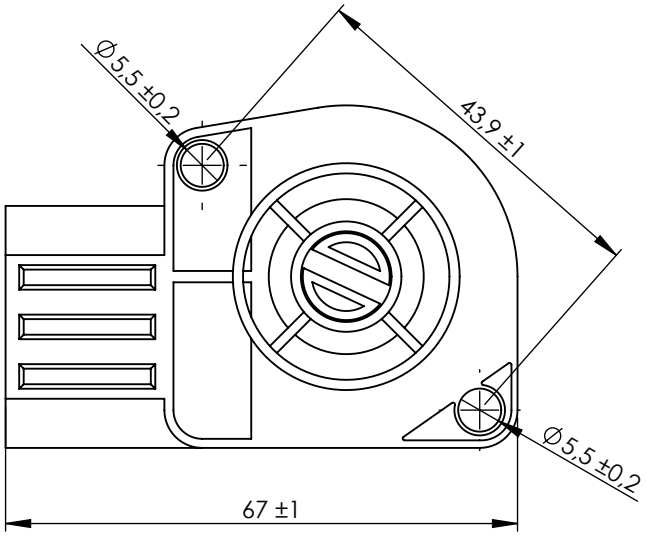

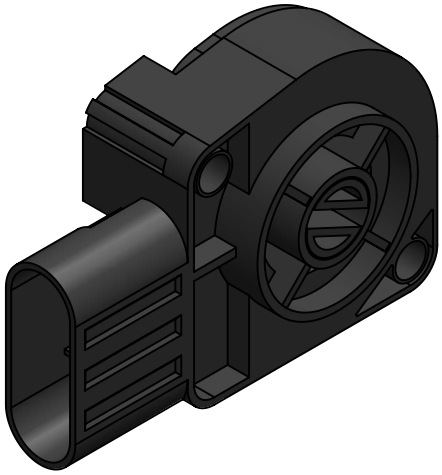

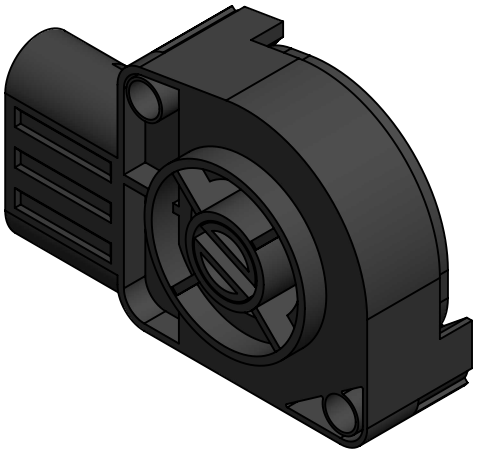

Modification							
	4					Drawn	cojali
	3					18/11/20 S.F.	
	2					Checked	
	1					18/11/20 E.L.	
	nº	Modified	Date	Reason	General Tolerance	Assembly	-
Comments					ISO 2768 c-K	Part name	Accelerator position sensor/ Sensor de posición de acelerador
					Material	ID. Reference	2260370
					-	Scale: 1/1	Sheet 1/1
						Review: 0	