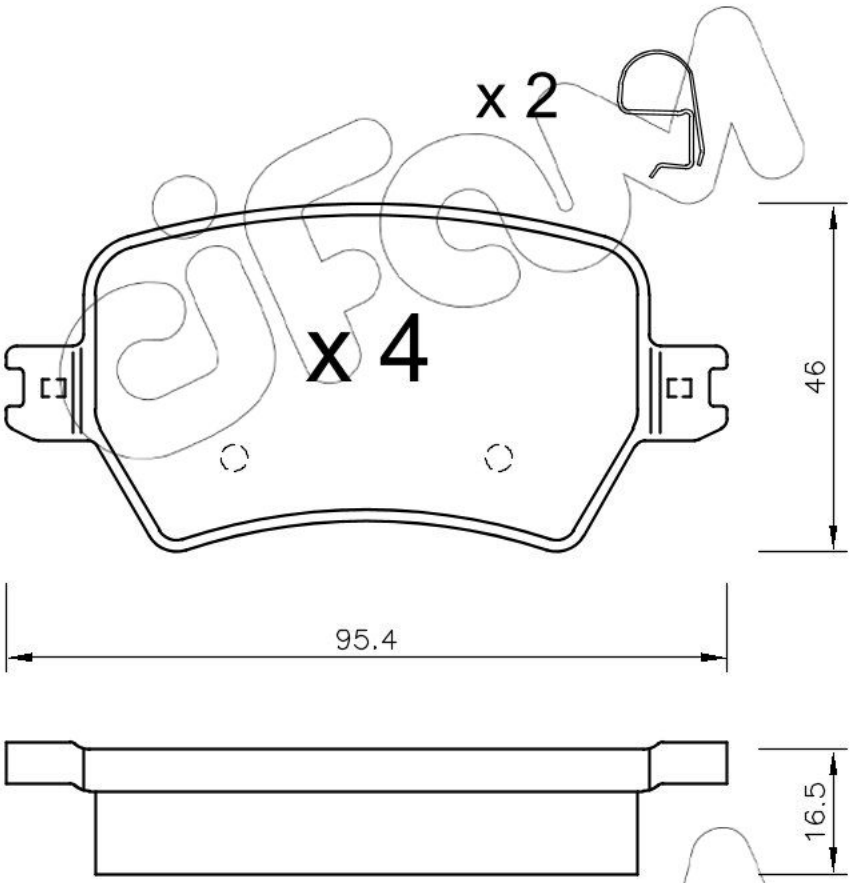
x 2
x 4
46
95.4
16.5