**OPEL CORSA D, VAN**
**09/06 →**
4 Porte, Doors, Portes, Türig,
Puertas, Portas, Kapili, Πόρτες
**Ant. Dx/Sx, Front Rh/Lh, Avt. Dr/Ga, Vo. R/L,**
**Del. Dcho/Izq, Fr. Dt/Esq, On Sag/Sol, Εμπ. Δεξ/Αρ**

Alzacristallo Elettrico | Elevalunas eléctrico
Electric window regulator | Levantador de vidro eléctrico
Lève-vitre électrique | Elektrikli pecere düzeneği
Elektrische Fernsterheber | ιάταξη ανύψωσης ηλτρικών παραθύρ

I

## ISTRUZIONI DI MONTAGGIO

Per installare correttamente l'alzacristallo procedere come segue:

a) Smontare con cura il pannello porta e rimuovere il vecchio alzacristallo scollegandolo sia meccanicamente che elettricamente.
b) Inserire l'alzacristallo di ricambio nella porta attraverso l'apposito vano "1"
c) Fissare la guida dell'alzavetro alla portiera nei punti "2" e il motore nei punti "3".
d) Collegare elettricamente l'alzacristallo. Se la connessione elettrica dell'alzacristallo non è compatibile con quella della vettura, seguire le istruzioni di collegamento elettrico.
e) Agganciare il cristallo all'alzavetro.
f) Verificare il funzionamento generale. Se necessario regolare l'accoppiamento cristallo-alzavetro agendo sui fori asolati (particolare "A"). Rimontare il pannello porta.

Grazie per aver scelto i nostri prodotti.

F

## INSTRUCTIONS DE MONTAGE

Pour installer correctement le lève-vitre procéder ainsi:

a) Démonter avec précaution le panneau de la portière et dévisser l'ancien lève-vitre en le déconnectant également électriquement
b) Insérer le lève-vitre de rechange dans la porte à travers l'embrasure appropriée "1".
c) Fixer le guide aux points "2" et le moteur aux points "3".
d) Relier électriquement le lève-vitre. Si la connexion électrique du lève-vitre n'est pas compatible à celle de la voiture, suivre les instructions de connexion électrique.
e) Fixer la vitre au lève-vitre.
f) Vérifier le bon fonctionnement général. Si nécessaire, régler le couple vitre / lève-vitre à l'aide des trous ovales (voir détail A). Remonter le panneau de la porte.

Merci d'avoir choisi nos produits.

GB

## ASSEMBLY INSTRUCTIONS

To install the window regulator:

a) Disassemble the door: carefully disconnect the old window regulator mechanically and electrically and remove it.
b) Place the new window regulator in the door through the opening "1".
c) Attach the guide of window regulator to points "2" and the motor to points "3".
d) Connect the window regulator to the car's electrics. If the window regulator's electrics are not compatible withthose of the car, follow the instructions for the electrical connection.
e) Attach the car window glass to the window regulator.
f) Check overall functioning. If necessary, use the slotted holes (point "A") to adjust the coupling between the glass and the window lifter. Reassemble the door

Thank you for choosing our products.

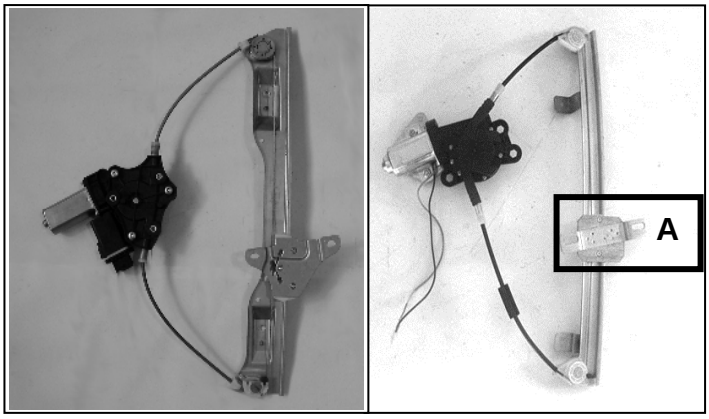


Alzacristallo originale – oem window regulator – lève-vitre original – Fernsterheber von oem – elevalunas original – levandator de vidro original orijinal cam acacagi - Γρύλος γνήσιος

Nostro alzacristallo – our window regulator – notre lève-vitre – unser Fernsterheber – nuestro elevalunas – nosso levantador de vidro - bizim cam acacagi - Γρύλος δικός μας

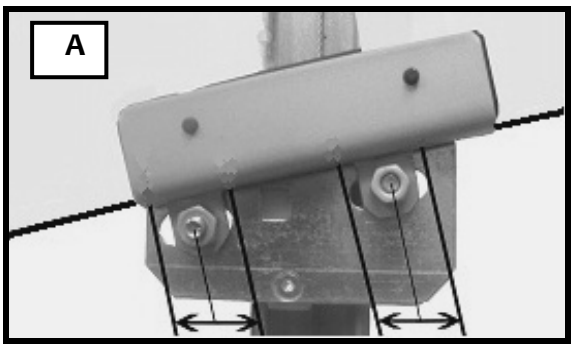


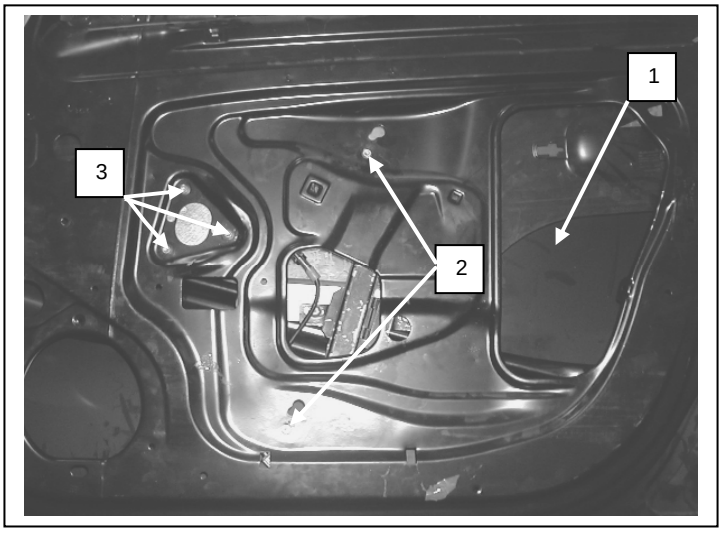


**Porta lato destro, Portière avant droite, Right front door, Puerta lado derecho, Vorne rechte Tür, Porta frente dirieta, Sag on kapi, πόρτα εμπρόσθια δεξιά**

XXIST7458-59
CKD427

XXIST7458-59

I nostri prodotti devono essere installati esclusivamente da personale qualificato
Our products must be installed exclusively by qualified personnel

**OPEL CORSA D, VAN**
**09/06 →**

4 Porte, Doors, Portes, Türig,
Puertas, Portas, Kapili, Πόρτες
**Ant. Dx/Sx, Front Rh/Lh, Avt. Dr/Ga, Vo. R/L,**
**Del. Dcho/Izq, Fr. Dt/Esq, On Sag/Sol, Εμπ. Δεξ/Αρ**

Alzacristallo Elettrico | Elevalunas eléctrico
Electric window regulator | Levantador de vidro eléctrico
Lève-vitre électrique | Elektrikli pecere düzeneği
Elektrische Fernsterheber | ιάταξη ανύψωσης ηλτρικών παραθύρ

E

## INSTRUCCIONES DE MONTAJE

Para instalar correctamente el elevalunas, haga lo siguiente:

a) Desmonte el panel puerta con cuidado y extraiga el antiguo elevalunas, debe desconectarlo mecánicamente y eléctricamente.
b) Introduzca el elevalunas de recambio en la puerta en el espacio específico "1".
c) Fije la guia del elevalunas en la puerta en los puntos "2" y el motor en los puntos "3".
d) Conecte el elevalunas eléctricamente. Si la conexión eléctrica del elevalunas no es compatible con la del vehículo, siga las instrucciones para la conexión eléctrica.
e) Enganche el cristal en el elevalunas.
f) Compruebe el funcionamiento general. Si fuese necesario, regular el acoplamiento cristal-elevalunas aprovechando los orificios ovalados (ver A). Vuelva a montar el panel de la puerta.

Grazias por haber elegido nuestros productos.

D

## MONTAGE ANWEISUNGEN

Zur korrekten Installierung des Fensterhebers folgend vorgehen:

a) Die Tür Verkleidung vorsichtig entfernen, den alten Fensterheber ausbauen und die elektrische Stecker abziehen.
b) Den neuen Fensterheber in die Türe durch die dafür vorgesehene Öffnung einführen „1".
c) Den Fensterherber an den Punkten fixieren "2", den Motor an den Punkten "3".
d) Den Fensterheber elektrisch anschließen. Wenn der elektrische Anschluss des Fensterhebers nicht mit dem des Fahrzeugs kompatibel ist, die Anweisungen hinsichtlich des elektrischen Anschlusses befolgen.
e) Die Scheibe an den Fensterheber einhängen.
f) Einen Funktionstest durchführen und die Tür Verkleidung wieder montieren. Bei Bedarf die Position der Scheibe nachjustieren mit Hilfe der ovalen Löscher (Siehe Bild „A")

Danke, dass Sie unsere Produkte gewählt haben.

GR

## ΟΔΗΓΙΕΣ ΓΙΑ ΤΗΝ ΕΓΚΑΤΑΣΤΑΣΗ

Για να εγκαταστήσετε σωστά το μηχανισμόπαραθύρου προβαίνετε ως εξής:

a) Αποσυναρμολογείτε με επιμέλεια το πλαίσιοπόρτας και αφαιρείτε τον παλιό μηχανισμόπαραθύρου αποσυνδέοντάς τον τόσομηχανολογικά όσο και ηλεκτρολογικά.
b) Εισάγετε τον ανταλλακτικό μηχανισμό στηνπόρτα δια μέσω της ειδικής υποδοχής "1".
c) Στερεώνετε το μηχανισμό παραθύρου στα σημεία "2" και"3".
d) Συνδέετε ηλεκτρολογικά το μηχανισμό παραθύρου. Οταν η ηλεκτρική σύνδεση του μηχανίσματος δεν είνα συμβατή με εκείνο του αυτοκινήτου
e) Αν η ηλεκτρική σύνδεση του μηχανισμού παραθύρου δεν είναι συμβατή με αυτή του οχήματος, ακολουθήστε τις οδηγίες ηλεκτρικής σύνδεσης.
f) Γαντζώνετε το τζάμι στο μηχανισμό παραθύρου.
g) Ελέγξτε τη γενική λειτουργία. Αν είναι απαραίτητο ρυθμίστε την ένωση κρυστάλλου – γρύλου, χρησιμοποιώντας τις ήδη ανοιγμένες τρύπες (συγκεκριμένα το «A»). Τοποθετήστε ξανά την ταπετσαρία της πόρτας.

Ευχαριστούμε που επιλέξατε τα προϊόντα μας.

P

## INSTRUÇÕES PARA A MONTAGEM

Para instalar correctamente o dispositivo de levantar o vidro proceder como se segue:

a) Desmontar com cuidado o painel da porta e remover o antigo dispositivo de levantar o vidro desconectando-o tanto mecânica como electricamente.
b) Inserir o dispositivo de levantar o vidro sobresselente na porta através do vão "1" específico
c) Fixar o dispositivo de levantar o vidro na porta nos pontos "2" e "3".
d) Conectar electricamente o dispositivo de levantar o vidro. Se a conexão elécttrica do dispositivo de levantar o vidro não for compatível com a da viatura, seguir as instruções de conexão eléctrica
e) Engatar o cristal ao dispositivo de levantar o vidro.
f) Verificar o funcionamento geral. Verificar o funcionamento geral. Se necessário regular a fixação vidro-elevador ajustando nos furos ovais "A". Voltar a montar o painel da porta.

Obrigado por ter escolhido os produtos

TR

## MONTAJ TALİMATLARI

Cam kaldırma mekanizmasını doğru sekilde monte etmek için asağıdaki gibi islem görünüz:

a) Kapı panelini özenle sökünüz ve eski cam kaldırma mekanizmasını, bunu gerek mekanik gerekse elektriksel olarak çözerek, yerinden çıkarınız.
b) Yedek cam kaldırma mekanizmasını özel "1" bölmesi aracılığı ile kapıya geçiriniz
c) Cam kaldırma mekanizmasını "2" ve "3" noktalarında kapıya sabitleyiniz.
d) Cam kaldırma mekanizmasının elektrik bağlantısını gerçeklestiriniz. Cam krikosunun elektrik bağlantısı arabadaki ile uyumlu değilse, elektrik bağlantısı talimatlarına başvurun.
e)Cam kaldırma mekanizmasının elektrik bağlantısının tasıtınki ile uyumlu olmaması halinde, elektrik bağlantısı bilgilerini izleyiniz.
f) Cam kaldırma mekanizmasına camı takınız.
f) Sistemin tümünün çalışıp çalışmadığını kontrol edin. Gerekirse oval delikler üzerinde çalışan rakoru kapı cam mekanizmasına bağlayın. (Resim "A" da detayları görebilirsiniz.) Kapıyı tekrar toplayıp kullanılır hale getirebilirsiniz.

Ürünlerimizi tercih etmis olduğunuz için tesekkür ederiz**.**

XXIST7458-59
CKD427

XXIST7458-59

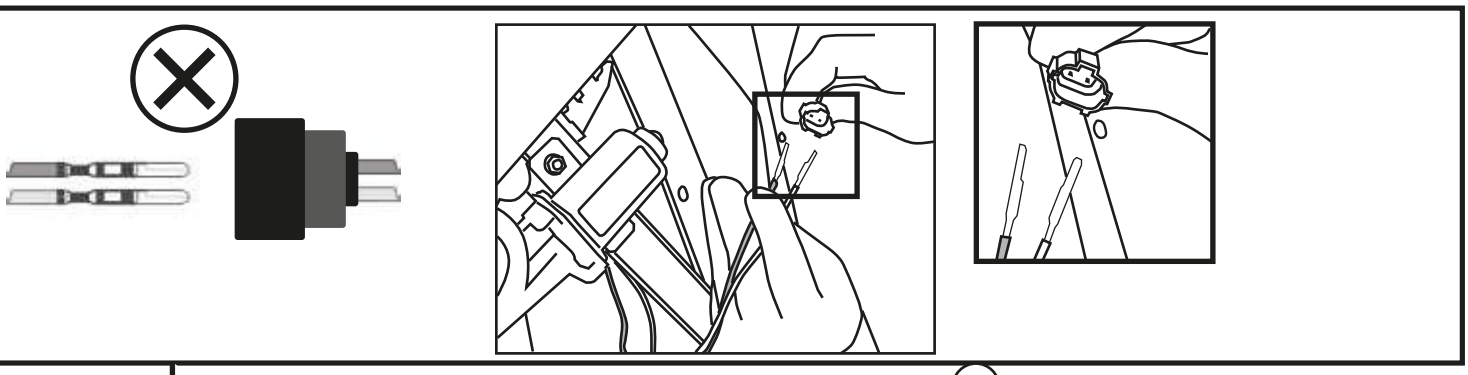

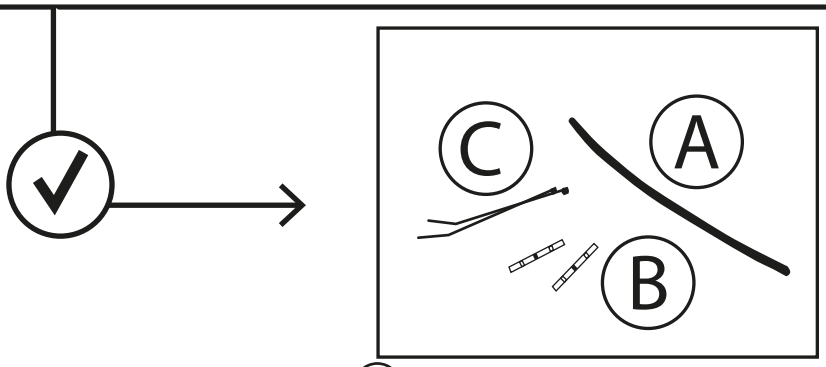
C
A
B

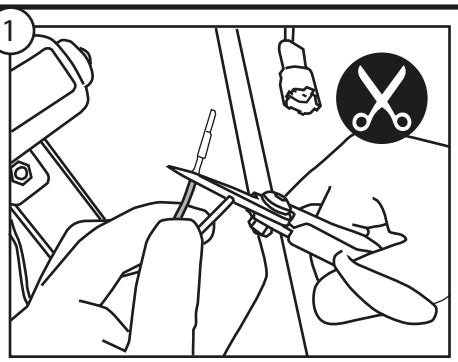
1

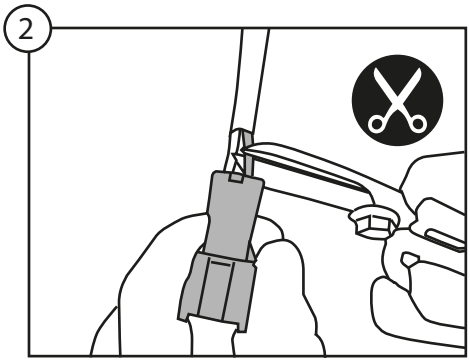
2

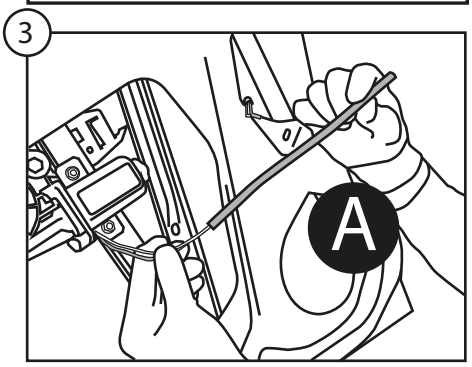
3
A

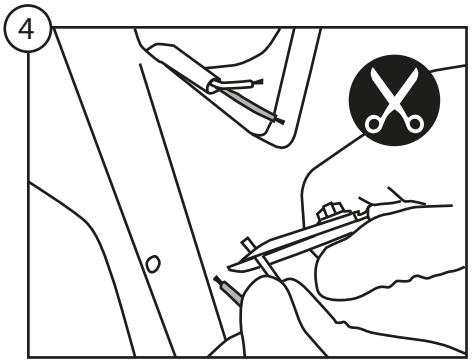
4

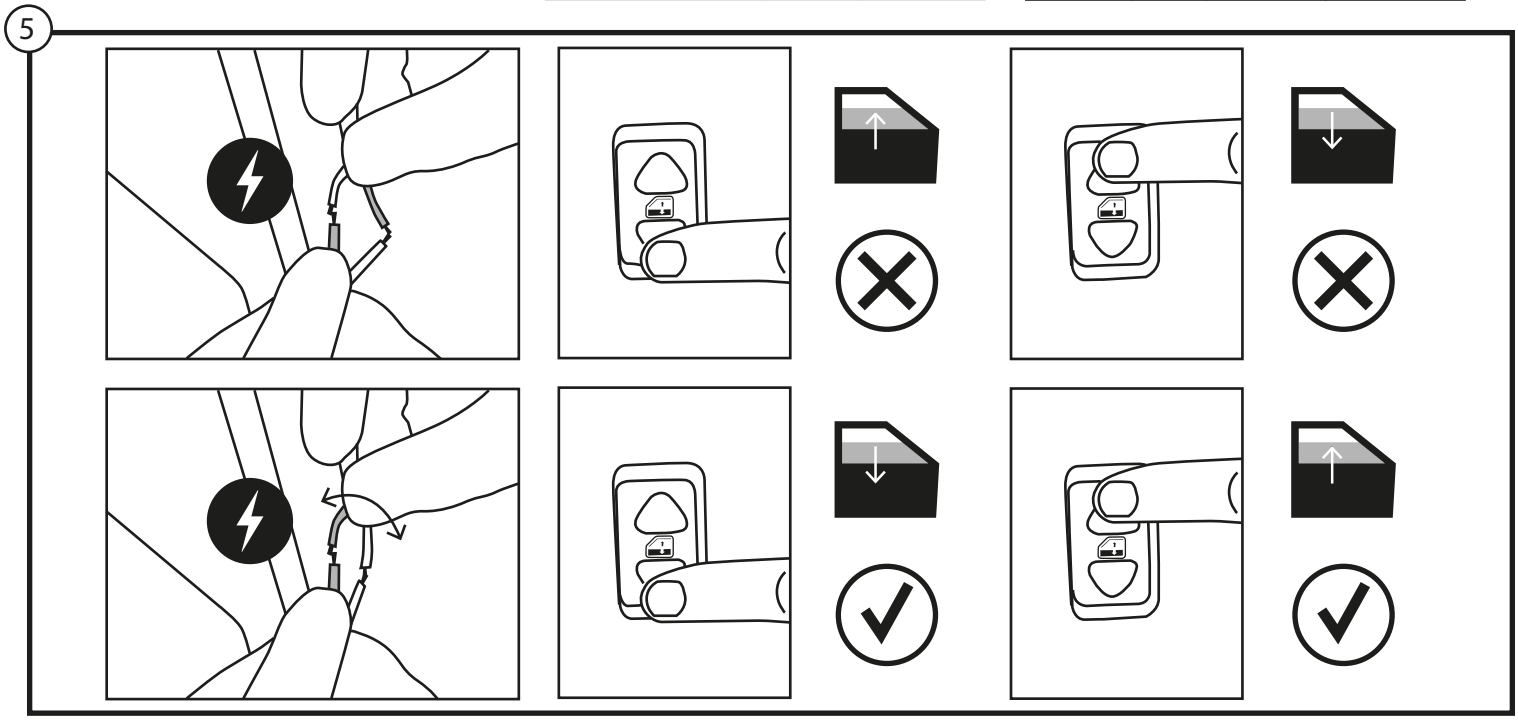
5

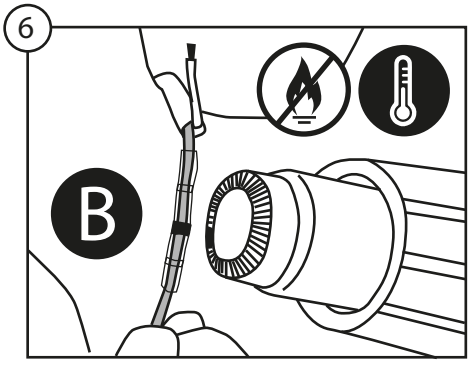
6
B

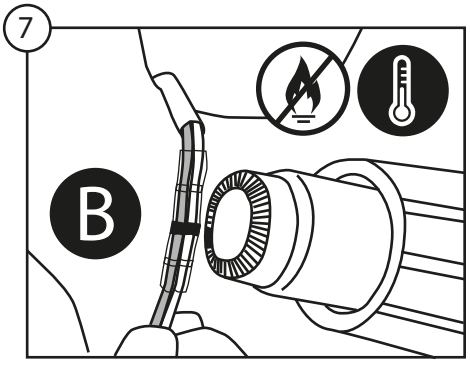
7
B

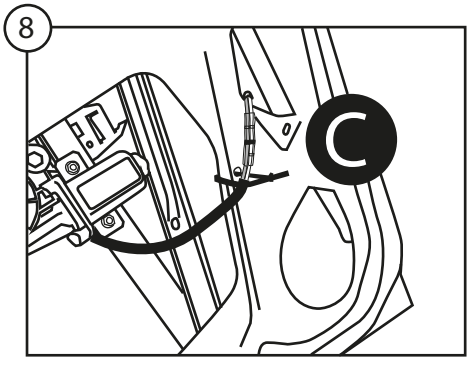
8
C

**I**

**MANUTENZIONE**

Per garantire il buon funzionamento dell'alzacristallo sostituito, accertatevi sempre che le canaline laterali in gomma (A) siano ben posizionate, pulite ed in buone condizioni.
Inoltre è sempre consigliabile trattare le canaline (A) con graffite in polvere.

**GB**

**MAINTENANCE**

To ensure the new window regulator works properly, check the side rubber window channels (A) are properly positioned, clean and in good condition.
The window channels (A) should be treated with dust graphite.

**F**

**ENTRETIEN**

Pour garantir le bon fonctionnement du lève-vitre après son remplacement, toujours s'assurer que les joints latéraux en caoutchouc (A) sont bien positionnés, propres et en bon état.
En outre, il est recommandé d'appliquer sur les joints (A) avec graphite en poudre.

**D**

**WARTUNG**

Um ein problemloses Funktionieren des Fensterhebers zu garantieren, vergewissern Sie sich immer, ob die seitlichen Führungsschienen aus Gummi (A) richtig positioniert, sauber und in gutem Zustand sind.
Weiters wird empfohlen, die Führungsschienen (A) mit pulvergraphit.

**E**

**MANTENIMIENTO**

Para garantizar el buen funcionamiento del elevalunas nuevo hay que asegurarse siempre de que las muescas de guía laterales de caucho (A) estén bien colocadas, limpias y en buenas condiciones.
Además es aconsejable siempre tratar las muescas de guía (A) con grafito en polvo.

**P**

**MANUTENÇÃO**

Para garantir o bom funcionamento do elevador de vidros substituído, verificar sempre se as calhas laterais de borracha (A) estão bem colocadas, limpas e em boas condições.
Além disso, é sempre aconselhável tratar as calhas (A) com grafite em pò.

**TR**

**BAKÝM**

Pencere düzeneğinin sağlikli çalişabilmesi için yan taraflarda bulunan kauçuk kanallarin (A) doğru konumlandirilmasina, temiz ve sağlam olmasina dikkat ediniz.
Ayrica, kanallara (A) toz grafit ile.

**GR**

**ΣΥΝΤΗΡΗΣΗ**

Για να εξασφαλίσετε την καλή λειτουργία της διάταξης ανύψωσης των παραθύρων που αντικαταστήσατε, να βεβαιώνεστε πάντα ότι τα πλαϊνά ελαστικά κανάλια (A) είαι σωστά τοποθετημένα, καθαρά και βρίσκονται σε καλή κατάσταση.
Επίσης ενδείκνυται πάντα να περιποιείστε τα κανάλια (A) με γραφίτη σε σκόνη.

