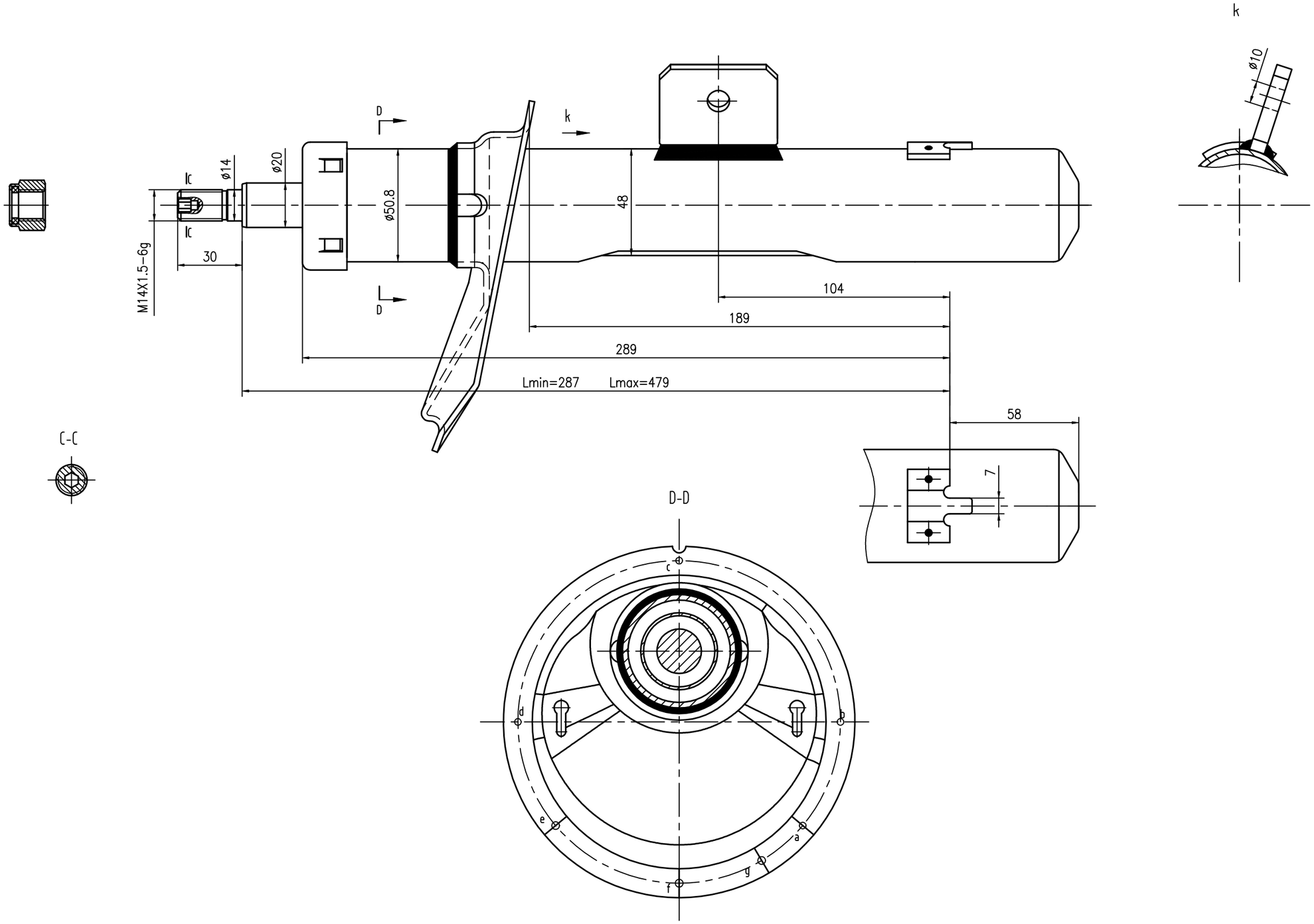

k
ø10
D
k
ø14
ø20
ø50.8
48
M14X1.5-6g
30
104
189
289
Lmin=287
Lmax=479
58
7
C-C
D-D
c
d
b
e
a
g
f