DYNAMIC EFB

595500085K262



Vehicule cu tehnologie Start-Stop și nevoi energetice crescute.

VARTA Dynamic EFB este alegerea perfectă pentru șoferii care prețuiesc fiabilitatea. Proiectată pentru vehiculele cu tehnologie Start-Stop și echipamente electronice standard, oferă energie suplimentară la pornire pentru porniri sigure, susținută de o durată de viață de două ori mai mare decât a unei baterii convenționale. Performanță constantă în fiecare călătorie. Bateriile VARTA respectă toate standardele producătorilor de autovehicule. Proiectate în Germania, bateriile VARTA oferă performanță de precizie și fiabilitate pe termen lung.

BENEFICIUL CHEII VEHICULULUI

Start Stop	Cele mai bune performanțe start-stop pentru o economie maximă de combustibil - pentru că sistemul start-stop poate fi utilizat la maxim.
Ciclu de viață 2x	De două ori mai multe cicluri decat o baterie convențională.
Performanță fiabilă	Putere de încredere pentru vehicule cu sisteme de bază Start-Stop.
Piesă de schimb de origine	Îndeplinește toate criteriile OE ale producătorilor de vehicule.
Proiectat în Germania	Proiectat cu precizie și expertiză în Germania.
Fără întreținere	Baterie fără întreținere, concepută pentru a oferi performanțe fiabile pentru vehiculul dvs.

DYNAMIC EFB 595500085K262

INFORMAŢII TEHNICE

Acumulator:	**95 Ah**	Curent electric test-la-rece, EN:	**850 A**
Tensiune:	**12 V**	Dimensiuni (L/l/h):	**353/175/190**
Dimensiunea carcasei:	**H8/L5**	Short Code:	**N95**
UK-Code:	**019EFB**	ETN:	**595500085**
Greutatea (gol):	**24,49 kg**	Menținerea bazei:	**B13**
Aspect:	**0**	Tipuri de terminale:	**1**

DESENE TEHNICE

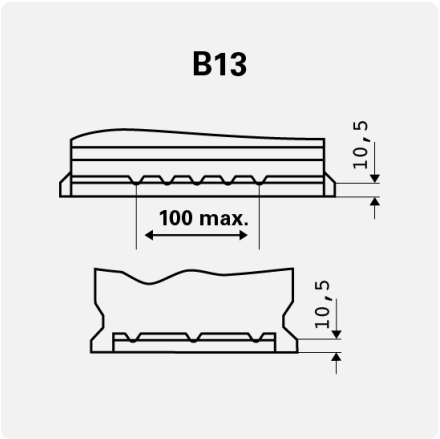

Menținerea bazei

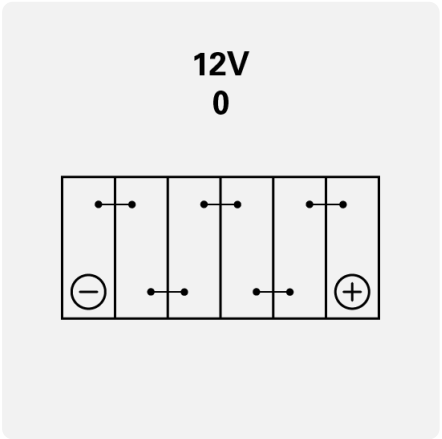

Aspect

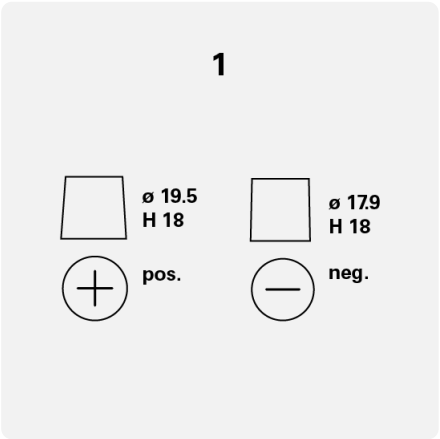

Tipuri de terminale