Technical Data/ Datos Técnicos:

Part number adaptable to/ Referencia adaptable a:	970 051 414 0
Hydraulic fluid/ Fluido hidráulico:	Brake fluid SAE J1703
Thermal range/ Rango de temperatura:	-40 °C to/ a 100 °C
Supply pressure/ Presión de alimentación:	max. 10 bar
Stroke/ Carrera:	85 mm
Weight/ Peso:	3 kg

Pneumatic scheme
/
Esquema neumático

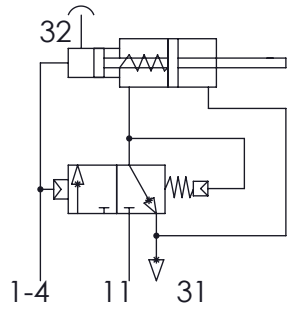

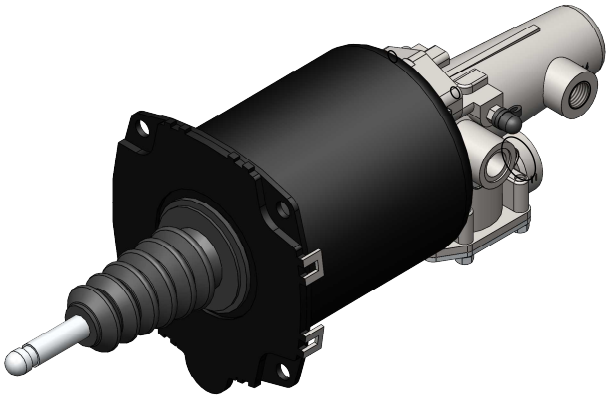

Port / Conexión	Function / Función	Thread / Rosca
11	Air Inlet / Entrada de aire	M22x1,5
1-4	Hydraulic Inlet / Entrada hidráulica	M14x1,5
31	Air Exhaust / Escape	-
32	Bleed Screw / Tornillo de Purga	-

Purpose/ Finalidad:
To reduce the clutch pedal effort and provide a smooth and precise clutch operation./ Reducir la fuerza del pedal del embrague y conseguir un funcionamiento suave y preciso del mismo.

Modification							
	4					Drawn	cojali
	3					15/01/15 S.L.	
	2					Checked	
	1					15/01/15 A.L.	
	nº	Modified	Date	Reason	General Tolerance	Assembly	-
Comments					-	Part name	Clutch Servo / Servoembrague
					Material	ID. Reference	2250243
					-	Scale: -	Sheet 1/2
						Review: 0	

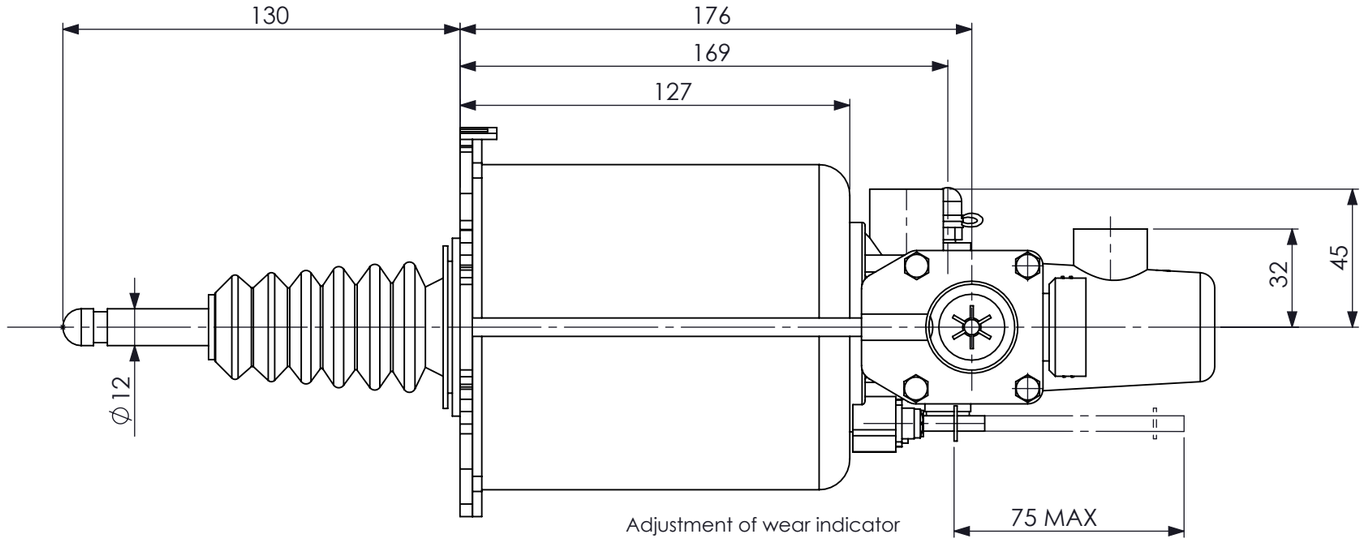

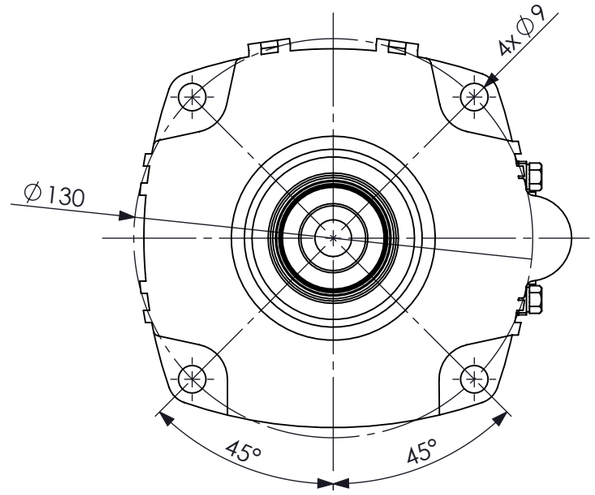

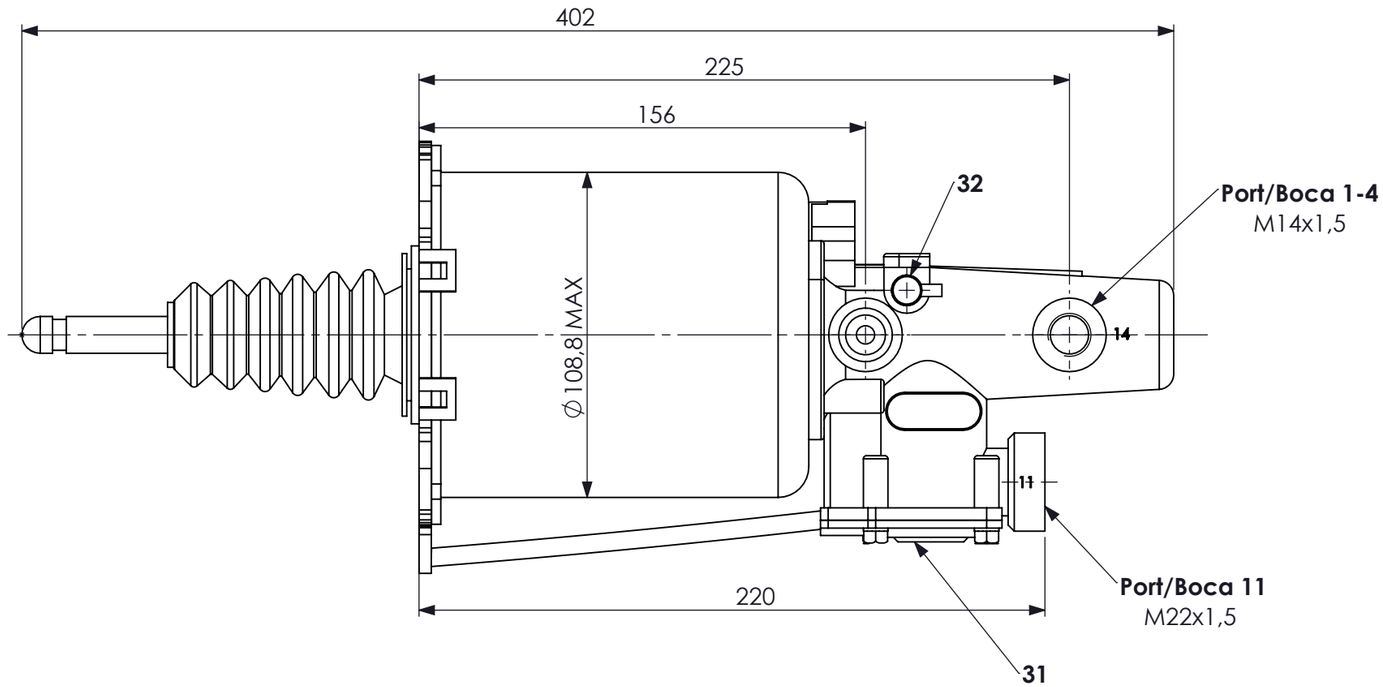

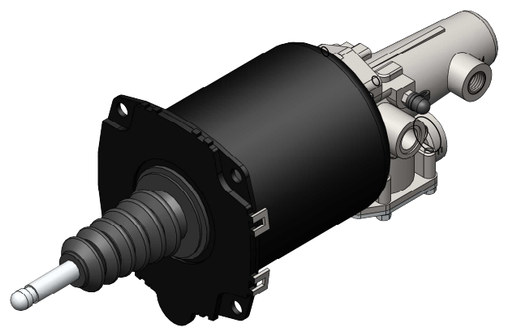

Modification							
	4				Drawn	cojali	
	3				15/01/15 S.L.		
	2				Checked		
	1				15/01/15 A.L.		
	nº	Modified	Date	Reason	General Tolerance	Assembly	-
Comments					ISO 2768 c-K	Part name	Clutch Servo / Servoembrague
					Material	ID. Reference	2250243
					-	Scale: 1/2	Sheet 2/2
						Review: 0	