Technical sheet / Datos técnicos:

Part number adaptable to / Referencia adaptable a	4728800620
Operating pressure / Presión de trabajo	max. 13 bar
Voltage / Voltaje	24 V
Permissible medium / Medio de funcionamiento	Air / Aire
Operating temperature range / Rango de temperatura	-40˚C to / a +80˚C
Weight / Peso	2650 gr

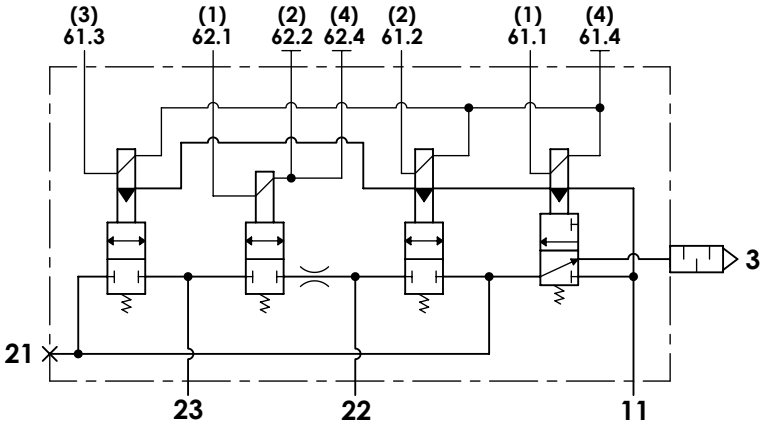

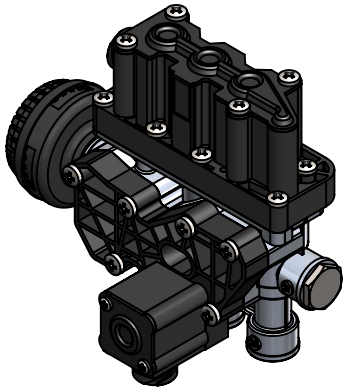

Port / Conexión	Function / Función	Thread / Rosca
11	Supply / Alimentación	M22x1,5 VOSS
21	Delivery / Salida	Closed / Taponada
22	Delivery / Salida	M22x1,5 VOSS
23	Delivery / Salida	M22x1,5 VOSS
3	Exhaust / Escape	Silencer / Silencioso
61	Electric connection / Conexión eléctrica	Bayonet DIN 72585 A1-4
62	Electric connection / Conexión eléctrica	Bayonet DIN 72585 A1-3

Purpose / Propósito:

Pressure regulation of the suspension bellows through the activation of solenoid valves according to suspension ECU electric signal. / Regulación de la presión en los colchones de suspensión mediante la activación de solenoides a través de las señales eléctricas de la ECU de suspensión.

Installation requirements / Requisitos para la instalación:

The valve must be installed so that the exhaust port is vertical position. Mounting is accomplished with two M8 mounting bolts. / La válvula se debe instalar de forma que el escape esté en posición vertical. El montaje se realiza mediante dos pernos de montaje M8.

Modification nº	Modified	Date	Reason
4			
3			
2			
1			

Drawn			
11/02/17 J.S.			
Checked			
11/02/17 O.V.			
Assembly	-		
Part name	Solenoid valve ECAS		
ID. Reference	2209454		
Scale: -		Sheet 1/2	
Review: 0			

Comments

General Tolerance: -

Material: -

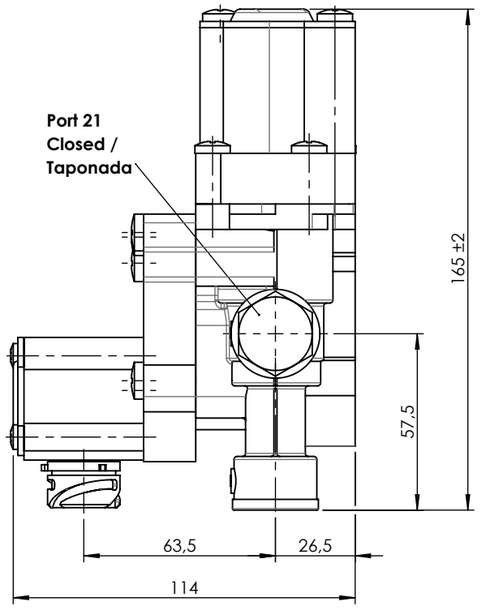

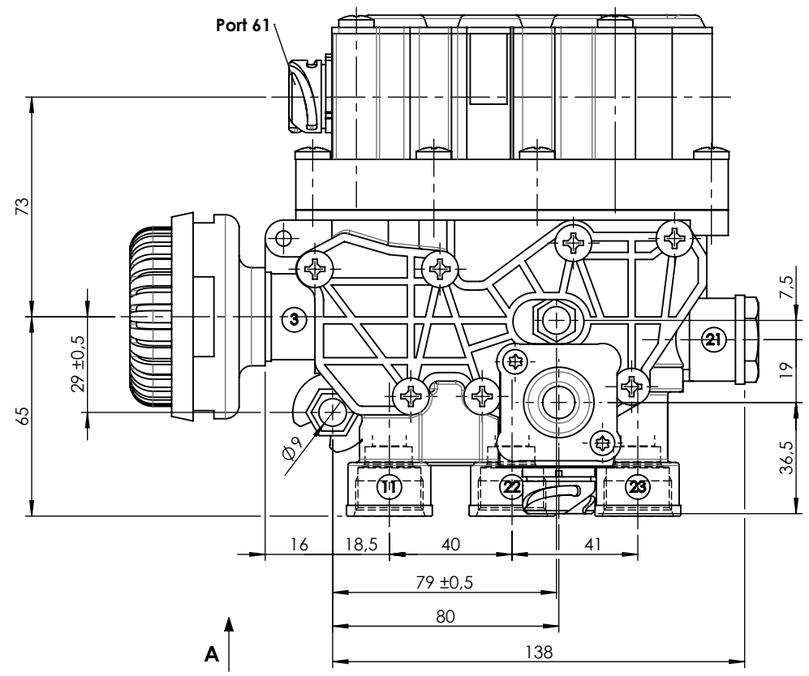

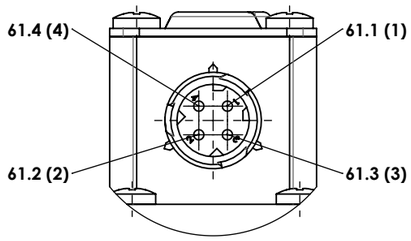

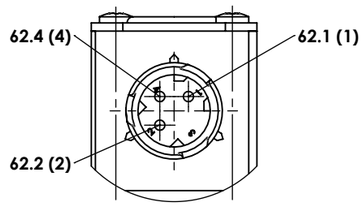

SCALE / ESCALA 2 : 3

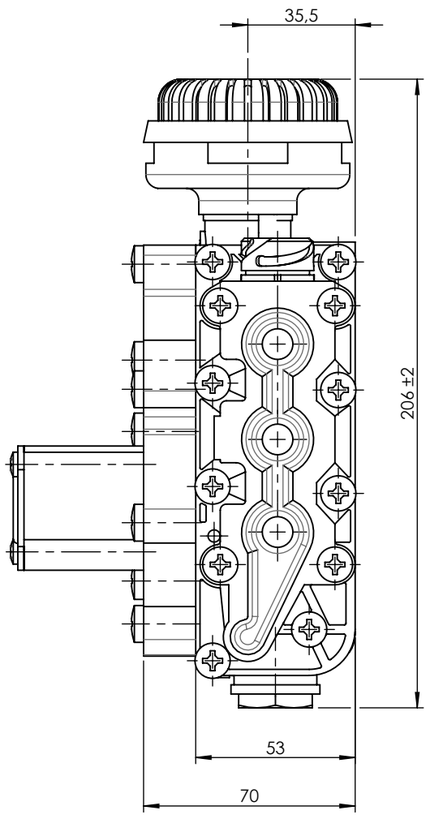

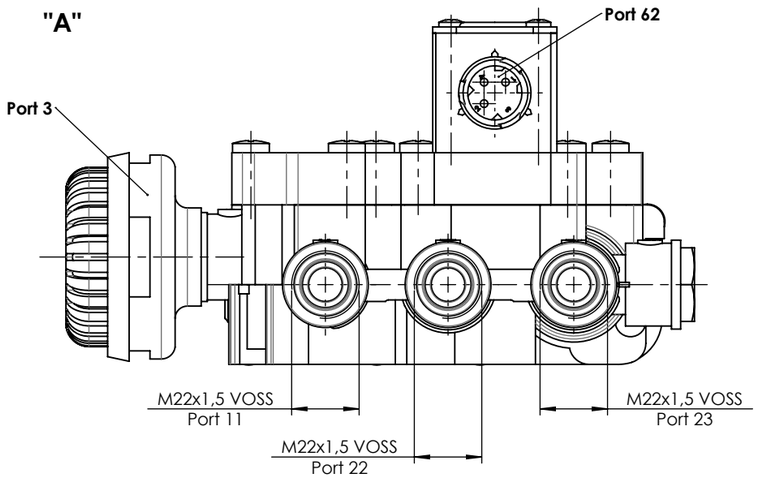

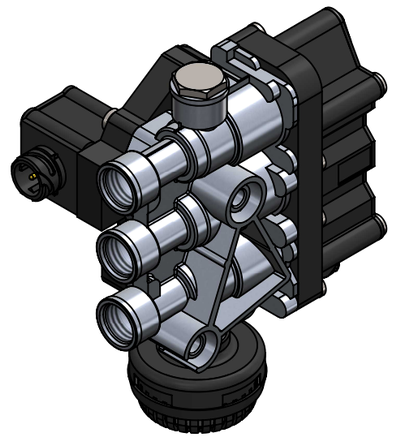

Modification							
	4				Drawn	cojali	
	3				11/02/17 J.S.		
	2				Checked		
	1				11/02/17 O.V.		
	nº	Modified	Date	Reason	General Tolerance	Assembly	-
Comments					ISO 2768 c-K	Part name	Solenoid valve ECAS
					Material	ID. Reference	2209454
					-	Scale: 1/2	Sheet 2/2
						Review: 0	