Technical Sheet /Datos Técnicos:

Part number adaptable to / Referencia adaptable a:	LA 8125
Safety valve pressure / Presión válvula de seguridad:	13 bar
Unloader / Regulador de presión:	Integrated / Integrado
Cut-out pressure / Presión de corte:	10.5 ±0.3 bar
Heating / Calentador:	100W / 24 V
Permissible Medium / Medio de funcionamiento:	Air / Aire
Operating temperature range / Rango de temperatura:	- 40˚C a / to +80˚C
Cut-in temperature / Temperatura de cierre:	+7º ± 6ºC
Cut-off temperature / Ajuste de la temperatura:	+29.5º ± 4ºC
Weight / Peso:	3143 gr

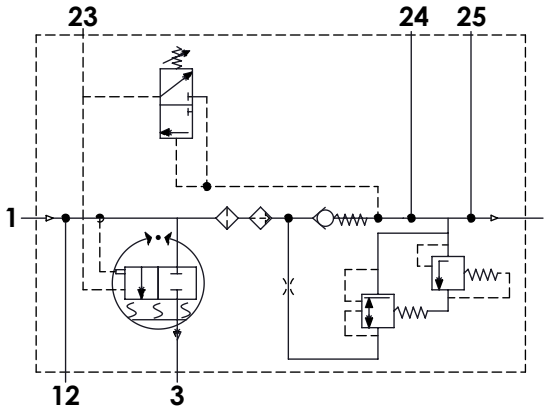

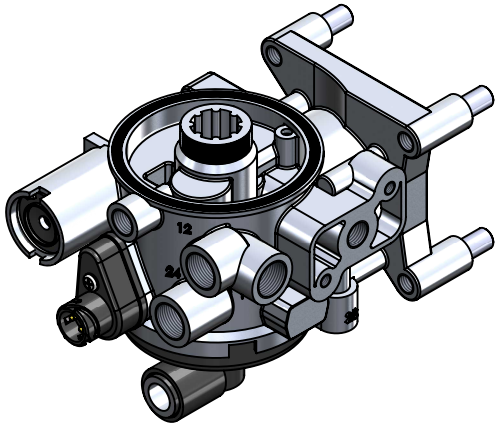

Port / Conexión	Function / Función	Thread / Rosca
1	From the compressor / Proveniente del compresor	M22x1,5
12	External filling / Llenado exterior	M22x1,5
21	To the reservoirs / A los calderines	M16x1,5
23	Control port / Puerto de control	M16x1,5
24	Auxiliar output / Salida auxiliar	M22x1,5
25	Auxiliar output / Salida auxiliar	M16x1,5
3	Exhaust for compressed air / Escape de aire comprimido	For tube ∅16/ Para tubo ∅16
6	Heating / Calentador	Bayonet DIN 72585 A1-2.1

Purpose / Finalidad: Drying of the compresed air supplied by the compressor. / Secado del aire comprimido procedente del compresor.

Installation / Instalación: Exhaust (3) must look down. / El escape de aire (3) debe estar orientado hacia abajo.

Modification nº	Modified	Date	Reason	General Tolerance	Drawn	cojali
4						
3					22/07/14 A.U.	
2					Checked	
1					22/07/14 A.L.	
Comments				-	Part name	Air Dryer / Secador de aire
				Material	ID. Reference	2310532
				-	Scale: -	Sheet 1/2
					Review: 0	

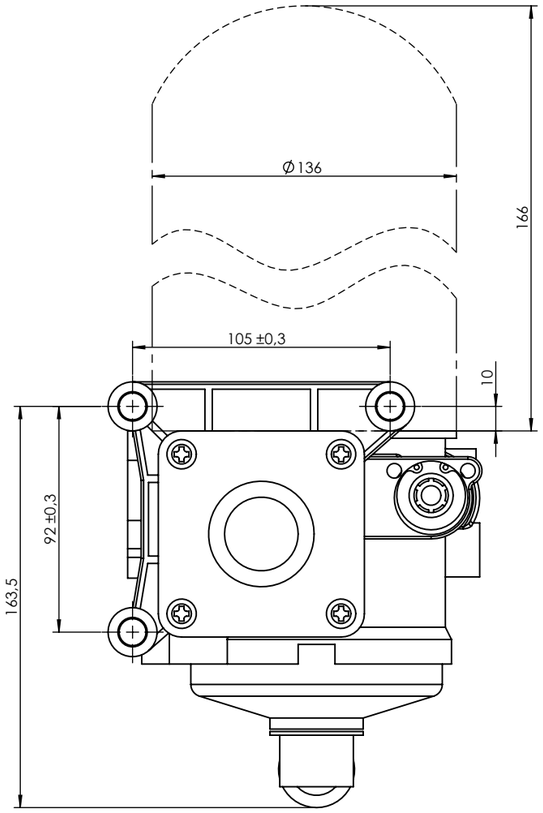

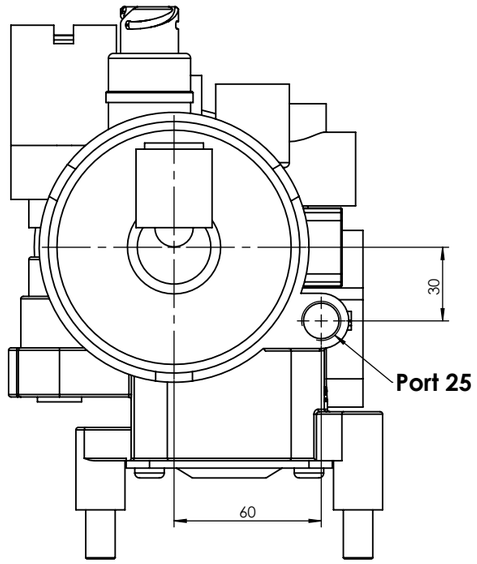

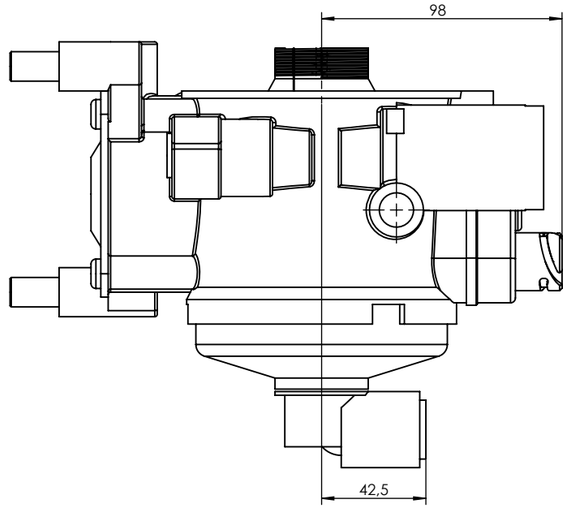

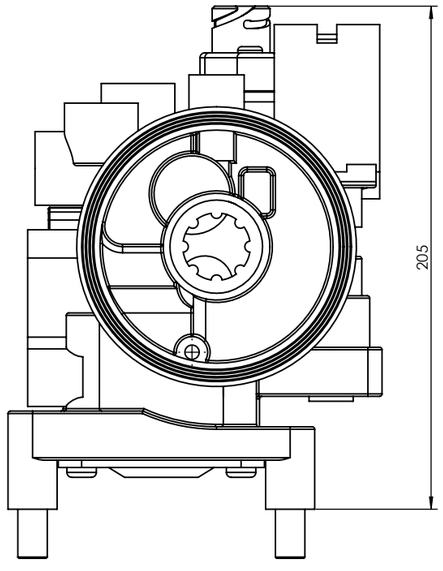

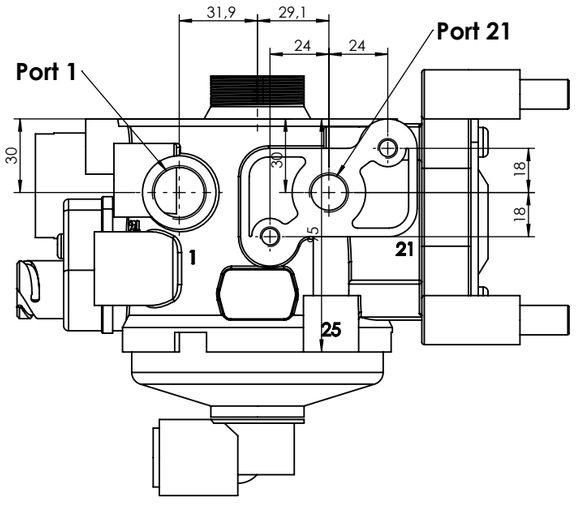

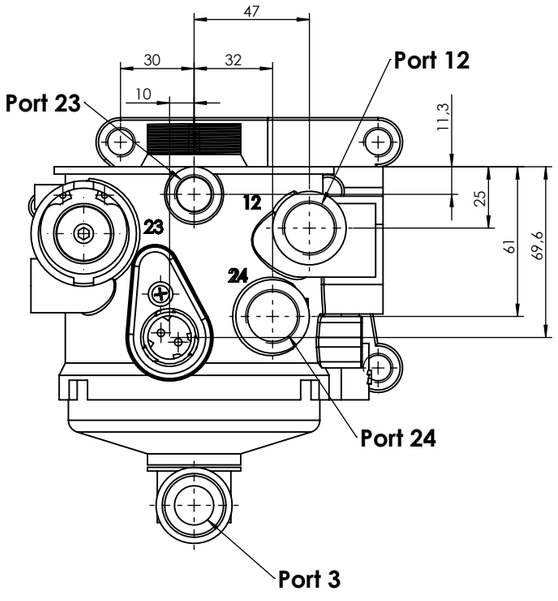

Modification							
	4				Drawn	cojali	
	3				22/07/14 A.U.		
	2				Checked		
	1				22/07/14 A.L.		
	nº	Modified	Date	Reason	General Tolerance	Assembly	-
Comments					ISO 2768 c-K	Part name	Air Dryer / Secador de aire
					Material	ID. Reference	2310532
					-	Scale: -	Sheet 2/2
						Review: 0	